<< ԹԻ ԷՖ ԱՐՔԻԹԵՔԹՍ >> ՍՊԸ

ՄՇԱԿՈՒՅԹԻ ՏԱՆ ՎԵՐԱԿԱՌՈՒՑՄԱՆ ՇԻՆԱՐԱՐԱԿԱՆ ԱՇԽԱՏԱՆՔՆԵՐԻ ԿԱԶՄԱԿԵՐԱՄԱՆ ՆԱԽԱԳԻԾ

ՋՐԱՄԱՏԱԿԱՐԱՐՄԱՆ ԵՎ ԿՈՅՈՒՂՈՒ ՆԵՐՔԻՆ ԵՎ ՆԵՐԲԱԿԱՅԻՆ ՑԱՆՑԻ ՀԱՄԱԿԱՐԳԵՐԻ ԱՇԽԱՏԱՆՔԱՅԻՆ ՆԱԽԱԳԻԾ

Պատվիրատու՝ Քաղաքաշինության կոմիտե

ԱԼԲՈՄ 5

ՆԱԽԱԳԾԻ ԿԱԶՄԸ

Տնօրեն Ա. Պիրվերդյան

ՆԳՃ Ն. Ավագյան

ԱԼԲՈՄ 1 - ՃԱՐՏԱՐԱՊԵՏԱԿԱՆ ՄԱՍ

ԱԼԲՈՄ 2 - ՇԻՆԱՐԱՐԱԿԱՆ ԱՇԽԱՏԱՆՔՆԵՐԻ ԿԱԶՄԱԿԵՐԱՄԱՆ ՆԱԽԱԳԻԾ

ԱԼԲՈՄ 3 - ԷԼԵԿՏՐԱՄԱՏԱԿԱՐԱՐԱՐՄԱՆ ՄԱՍ

ԱԼԲՈՄ 4 - ՋԵՌՈՒՑՄԱՆ ԵՎ ՕԴԱՓՈԽՈՒԹՅԱՆ ՆԱԽԱԳԻԾ

ԱԼԲՈՄ 5 - ՋՐԱՄԱՏԱԿԱՐԱՐՄԱՆ ԵՎ ԿՈՅՈՒՂՈՒ ՆԵՐՔԻՆ ԵՎ ՆԵՐԲԱԿԱՅԻՆ ՑԱՆՑԻ ՀԱՄԱԿԱՐԳԵՐԻ ԱՇԽԱՏԱՆՔԱՅԻՆ ՆԱԽԱԳԻԾ

ԵՐԵՎԱՆ 2022

«ՀԱՇՇՕ ՓՐՈՋԵՔԹ» ՍՊԸ

ՄՇԱԿՈՒՅԹԻ ՏԱՆ ՎԵՐԱԿԱՌՈՒՑՄԱՆ ՁՐԱՄԱՏԱԿԱՐԱՐՄԱՆ ԵՎ ԿՈՅՈՒՂՈՒ
ՆԵՐՔԻՆ ԵՎ ՆԵՐԲԱԿԱՅԻՆ ՑԱՆՑԻ
ՀԱՄԱԿԱՐԳԵՐԻ ԱՇԽԱՏԱՆՔԱՅԻՆ ՆԱԽԱԳԻԾ
ՀԱՍՑԵ՝ ՀՀ. ԱՐԱԳԱԾՈՏՆԻ ՄԱՐԶԻ,
ՔՈՒՉԱԿ ԳՅՈՒՂԻ ՄՇԱԿՈՒՅԹԻ ՏՈՒՆ
ՊԱՏՎԻՐԱՏՈՒ՝«ԹԻ ԷՖ ԱՐՔԻԹԵՔԹՍ» ՍՊԸ

ԵՐԵՎԱՆ 2022

H2O PROJECT

ՏԻՏՂՈՍԱԹԵՐԹ

ՄՇԱԿՈՒՅԹԻ ՏԱՆ ՎԵՐԱԿԱՌՈՒՑՄԱՆ ԱՇԽԱՏԱՆՔԱՅԻՆ ՆԱԽԱԳԻԾ

ՀԱՍՑԵ՝ ՀՀ, ք. Արագածոտնի մարզ, Քուչակ գյուղի մշակույթի տուն

ՊԱՏՎԻՐԱՏՈՒ՝ « ԹԻ ԷՖ ԱՐՔԻԹԵՔԹՍ » ՍՊԸ

ԻՆԺԵՆԵՐԱԿԱՆ ՄԱՍ

ՋՐԱՄԱՏԱԿԱՐԱՐՈՒՄ ԵՎ ԿՈՅՈՒՂԻ

ՆԱԽԱԳԾԻ ԹՈՂԱՐԿՈՂ «ՀԱՇ2Օ ՓՐՈՋԵՔԹ » ՍՊԸ

ՏՆՕՐԵՆ Ա. ՍԻՄՈՆՅԱՆ

Ն.Գ. ԻՆԺԵՆԵՐ Ա. ՍԻՄՈՆՅԱՆ

ՀԱՅԱՍՏԱՆԻ ՀԱՆՐԱՊԵՏՈՒԹՅԱՆ
ՔԱՂԱՔԱՇԻՆՈՒԹՅԱՆ ԿՈՄԻՏԵ

ԼԻՑԵՆԶԻԱ

ՔՊԼ 17603

(լիցենզիայի համարը)

ՔԱՂԱՔԱՇԻՆԱԿԱՆ ՓԱՍՏԱԹՂԹԵՐԻ ԻՆԺԵՆԵՐԱԿԱՆ ԴԱՍԵՐԻ ՄՇԱԿՄԱՆ (ԲԱՑԱՌՈՒԹՅԱՄԲ ԿՈՆՍՏՐՈՒԿՏՈՐԱԿԱՆ ՄԱՍԻ, ԻՆՉՊԵՍ ՆԱԵՎ ՇԻՆԱՐԱՐՈՒԹՅԱՆ ԹՈՒՅԼՏՎՈՒԹՅՈՒՆ ՉՊԱՀԱՆՋՈՂ ԱՇԽԱՏԱՆՔՆԵՐԻ) ԳՈՐԾՈՒՆԵՈՒԹՅԱՆ

(գործունեության տեսակը)

Տրված է «02 ՀՈՒԼԻՍԻ 2020թ.» «ՀԱՇ2Օ ՓՐՈՋԵՔԹ» ՍՊԸ ԵՐԵՎԱՆ, ԿԵՆՏՐՈՆ, ԹՈՒՄԱՆՅԱՆ Փ., 9, 10 բն.

(լիցենզիան տալու ամսաթիվը, իրավաբանական անձի անվանումն ու գտնվելու վայրը
իսկ անհատ ձեռնարկատիրոջ համար ազգանունը, անունն ու բնակության վայրը)

Գործողության ժամկետը՝ ԱՆԺԱՄԿԵՏ

ՀՀ ՔԱՂԱՔԱՇԻՆՈՒԹՅԱՆ
ԿՈՄԻՏԵԻ ՆԱԽԱԳԱՀ
ՊԱՐՏԱԿԱՆՈՒԹՅՈՒՆՆԵՐԸ ԿԱՏԱՐՈՂ

(ստորագրություն) Ա. ՂՈՒԼԱՐՅԱՆ

Կ.Տ. (անուն, ազգանուն)

ԵՐԵՎԱՆ-2022.

Բացատրական մաս

Սույն նախագծով իրականացվում է Արագածոտնի մարզի, Քուչակ գյուղի մշակույթի տան ջրամատակարարման և կոյուղու համակարգերը:
Աշխատանքային նախագիծը մշակվել է համաձայն ճարտարապետա-շինարարական գծագրերի, տեխնոլոգիական առաջադրանքի և ՀՀ տարածքում գործող շինարարական նորմերի և կանոնները:

1. Ջրամատակարարման համակարգ - Ջ
2. Տնտեսական կենցաղային կոյուղու համակարգ - Կ1

<u>Ջրամատակարարման համակարգ - Ջ</u>

Արագածոտնի մարզի, Քուչակ գյուղի մշակույթի տան ջրամատակարարումը իրականացվում է հետևյալ կերպ: Միացումը կատարվել է գոյություն ունեցող OD110 (PE) պոլիէթիլենե խողովակից: Նախատեսվում է կառուցել OD32 PN10 L=90մ պոլիէթիլենե խողովակներով ջրագիծ մինչև տարածքի մուտքամաս:
Միացման կետում նախատեսվում է կառուցել D=1000մմ, H=1800մմ ջրաչափական հոր (ՋՉՀ-1):
Ինժեներա-երկրաբանական տվյալները վերցված են տեղում գոյություն ունեցող մերկացումների հիման վրա:
Խրամուղու նախապատրաստական և պաշտպանիչ շերտերը նախատեսվում է իրականացնել ավազով, իսկ վերջնական ետլիցքը՝ տեղի փափուկ գրունտով:

<u>Տնտեսական կենցաղային կոյուղու համակարգ - Կ1</u>

Համակարգը նախատեսվում է Արագածոտնի մարզի, Քուչակ գյուղի մշակույթի տան սանիտարական սարքերից կոյուղաջրերի հեռացման համար:
Նախատեսվում է կիրառել երկշերտ ծալքավոր լայնուկավոր խողովակներ՝ PEHD OD190/160, Sn 8 տրամագծի, L=50մ: Նախատեսվում է թվով 2 կոյուղու դիտահորեր D=1000մմ տրամագծով: Կեղտաջրերը ուղղորդվում են դեպի համակարգի վերջում տեղադրված սեպտիկ հոր:

ԱՇԽԱՏԱՆՔԱՅԻՆ ԳԾԱԳՐԵՐԻ ՑԱՆԿ

N	ԱՆՎԱՆՈՒՄ	ԹԵՐԹ
1	ԲԱՑԱՏՐԱԳԻՐ, ԸՆԴՀԱՆՈՒՐ ՏՎՅԱԼՆԵՐ	ՋԿ-01
2	ԳԼԽԱՎՈՐ ՀԱՏԱԿԱԳԻԾ Մ1:500	ՋԿ-02
3	ՋՐԱՉԱՓԱԿԱՆ ՀՈՐԻ ԵՎ ՋՐԱԳԾԻ ՄԱՍՆԱԳՐԵՐ (ՀԱՆԳՈՒՅՑ 1 ՄԱՍԱՎՈՐՈՒՄ), ԵՐԿԱԹԲԵՏՈՆԵ ԴԻՏԱՀՈՐԵՐԻ ՄԱՍՆԱԳԻՐ, ԽՐԱՄՈՒՂՈՒ ՏԻՊԱՅԻՆ ԼԱՅՆԱԿԱՆ ԿՏՐՎԱԾՔ	ՋԿ-03
4	ԿԵՆՑԱՂԱՅԻՆ ԿՈՅՈՒՂՈՒ ՀԵՌԱՑՄԱՆ K1 ՀԱՄԱԿԱՐԳԻ ԵՐԿԱՅՆԱԿԱՆ ԿՏՐՎԱԾՔ, ՄԱՍՆԱԳԻՐ, ԵՐԿԱԹԲԵՏՈՆԵ ՀՈՐԵՐԻ ԴԱՍԱԿԱՐԳՈՒՄ, ԽՐԱՄՈՒՂՈՒ ՏԻՊԱՅԻՆ ԼԱՅՆԱԿԱՆ ԿՏՐՎԱԾՔ	ՋԿ-04
	ՏԻՊԱՅԻՆ ԳԾԱԳԻՐ	
5	ԿՈՅՈՒՂՈՒ ԵՐԿԱԹԲԵՏՈՆԵ ԴԻՏԱՀՈՐԵՐԻ ԸՆԴՀԱՆՈՒՐ ՏԵՍՔԸ, ԷԼԵՄԵՆՏՆԵՐԻ ՄԱԿՆԻՇԱՎՈՐՈՒՄԸ	ԵԲԿ-05
6	ԿՈՅՈՒՂՈՒ ԴԻՏԱՀՈՐԻ ԿՈՆՍՏՐՈՒԿՑԻԱՆԵՐԻ ՄԻԱՎՈՐՈՂ ԷԼԵՄԵՆՏՆԵՐԻ ԴԱՍԱՎՈՐՄԱՆ ՍԽԵՄԱՆ 9 ԲԱԼ ՍԵՅՍՄԻԿ ՇՐՋԱՆՈՒՄ ԵՎ ԱՍՏԻՃԱՆԻՀԱՆԳՈՒՅՑՆԵՐԸ	ԵԲԿ-06
7	ԿՈՅՈՒՂՈՒ ԴԻՏԱՀՈՐԻ ՄԵՏԱՂԱԿԱՆ ԱՍՏԻՃԱՆ,ՍԵՅՍՄԱԿԱՅՈՒԹՈՒԹՅԱՆ ԷԼԵՄԵՆՏՆԵՐ ԵՎ ՄԱՍՆԱԳԻՐ	ԵԲԿ-07
8	ԵՐԿԱԹԲԵՏՈՆԵ ՀԱՎԱՔՈՎԻ ՀՈՐԻ ԸՆԴՀԱՆՈՒՐ ՏԵՍՔԸ, ԷԼԵՄԵՆՏՆԵՐԻ ՄԱԿՆԻՇԱՎՈՐՈՒՄԸ	ԵԲԿ-08
9	ՀՈՐԻ ԿՈՆՍՏՐՈՒԿՑԻԱՆԵՐԻ ՄԻԱՎՈՐՈՂ ԷԼԵՄԵՆՏՆԵՐԻ ԴԱՍԱՎՈՐՄԱՆ ՍԽԵՄԱ 9 ԲԱԼ ՍԵՅՍՄԻԿ ՇՐՋԱՆՈՒՄ	ԵԲԿ-09
	ԱՇԽԱՏԱՆՔԱՅԻՆ ԾԱՎԱԼՆԵՐ	

A3

ՏՆՕՐԵՆ	Ա. ՍԻՄՈՆՅԱՆ			«ՀԱՇՇՕ ՓՐՈՋԵՔԹ» ՍՊԸ	ՄՇԱԿՈՒՅԹԻ ՏԱՆ ՎԵՐԱԿԱՌՈՒՑՄԱՆ ԱՇԽԱՏԱՆՔԱՅԻՆ ՆԱԽԱԳԻԾ		ՋԿ
ՆԱԽԱԳԾԵՑ	Ա. ՀԱԿՈԲՅԱՆ			ՀԱՍՑԵ՝ ՀՀ. ԱՐԱԳԱԾՈՏՆԻ ՄԱՐԶԻ, ՔՈՒՉԱԿ ԳՅՈՒՂԻ ՄՇԱԿՈՒՅԹԻ ՏՈՒՆ ՊԱՏՎԻՐԱՏՈՒ՝ «ԹԻ էՖ ԱՐՔԻԹԵՔԹՍ» ՍՊԸ			
ՍՏՈՒԳԵՑ	Ա. ՍԻՄՈՆՅԱՆ			ՄՇԱԿՈՒՅԹԻ ՏԱՆ ՎԵՐԱԿԱՌՈՒՑՄԱՆ ՋՐԱՄԱՏԱԿԱՐԱՐՄԱՆ ԵՎ ԿՈՅՈՒՂՈՒ ՀԱՄԱԿԱՐԳԵՐԻ ԱՇԽԱՏԱՆՔԱՅԻՆ ՆԱԽԱԳԻԾ	ՓՈՒԼ	ԹԵՐԹ	ԹԵՐԹԵՐ
					ԱՆ.	ՋԿ-01	9
				ԲԱՑԱՏՐԱԳԻՐ, ԸՆԴՀԱՆՈՒՐ ՏՎՅԱԼՆԵՐ	H2O PROJECT	ԼԻՑԵՆԶԻԱ 17603 ք. ԵՐԵՎԱՆ	

Գլխավոր հատակագիծ
Մ1:500

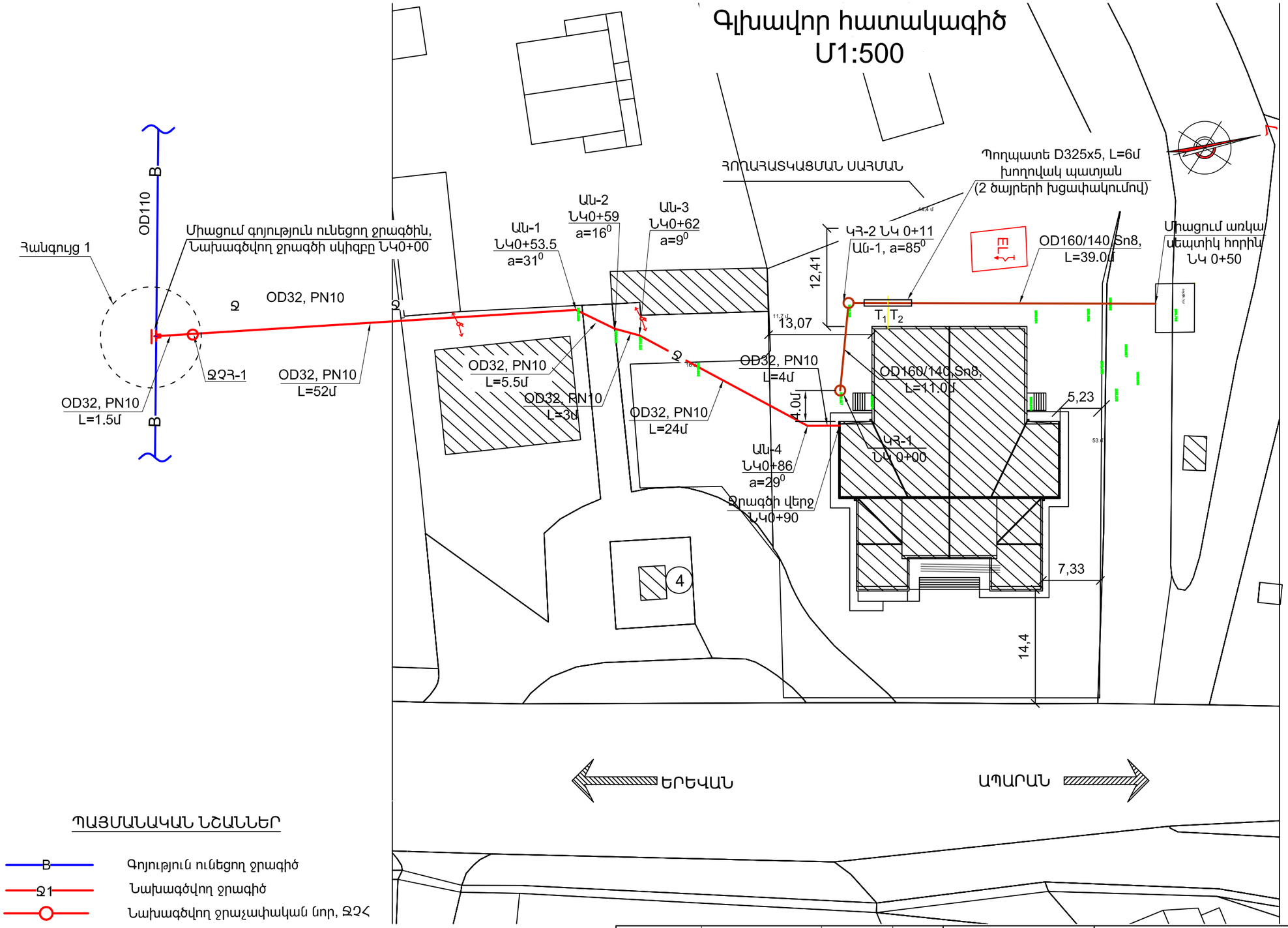

ՊԱՅՄԱՆԱԿԱՆ ՆՇԱՆՆԵՐ

- B — Գոյություն ունեցող ջրագիծ
- Ջ1 — Նախագծվող ջրագիծ
- Նախագծվող ջրաչափական նոր, ՋՀՀ
- Կ1 — Նախատեսվող կենցաղային կոյուղի
- ԿՀ — Նախատեսվող կենցաղային կոյուղու հոր
- Գոյություն ունեցող սեպտիկ հոր
- Պատ
- Էլեկտրական սյուն
- T_1 T_2 — Տաք ջուր

A3

ՏՆՕՐԵՆ	Ա. ՍԻՄՈՆՅԱՆ			«ՀԱՇՇՕ ՓՐՈՋԵՔԹ» ՍՊԸ	ՄՇԱԿՈՒՅԹԻ ՏԱՆ ՎԵՐԱԿԱՌՈՒՑՄԱՆ ԱՇԽԱՏԱՆՔԱՅԻՆ ՆԱԽԱԳԻԾ		ՋԿ
ՆԱԽԱԳԾԵՑ	Ա. ՀԱԿՈԲՅԱՆ			ՀԱՍՑԵ՝ ՀՀ. ԱՐԱԳԱԾՈՏՆԻ ՄԱՐԶԻ, ՔՈՒՉԱԿ ԳՅՈՒՂԻ ՄՇԱԿՈՒՅԹԻ ՏՈՒՆ ՊԱՏՎԻՐԱՏՈՒ՝ «ԹԻ ԷՖ ԱՐՔԻԹԵՔԹՍ» ՍՊԸ			
ՍՏՈՒԳԵՑ	Ա. ՍԻՄՈՆՅԱՆ			ՄՇԱԿՈՒՅԹԻ ՏԱՆ ՎԵՐԱԿԱՌՈՒՑՄԱՆ ՋՐԱՄԱՏԱԿԱՐԱՐՄԱՆ ԵՎ ԿՈՅՈՒՂՈՒ ՀԱՄԱԿԱՐԳԵՐԻ ԱՇԽԱՏԱՆՔԱՅԻՆ ՆԱԽԱԳԻԾ	ՓՈՒԼ	ԹԵՐԹ	ԹԵՐԹԵՐ
					ԱՆ.	ՋԿ-02	9
				ԳԼԽԱՎՈՐ ՀԱՏԱԿԱԳԻԾ Մ1:500	H2O PROJECT	ԼԻՑԵՆԶԻԱ 17603 ք. ԵՐԵՎԱՆ	

ՀԱՆԳՈՒՅՑ 1

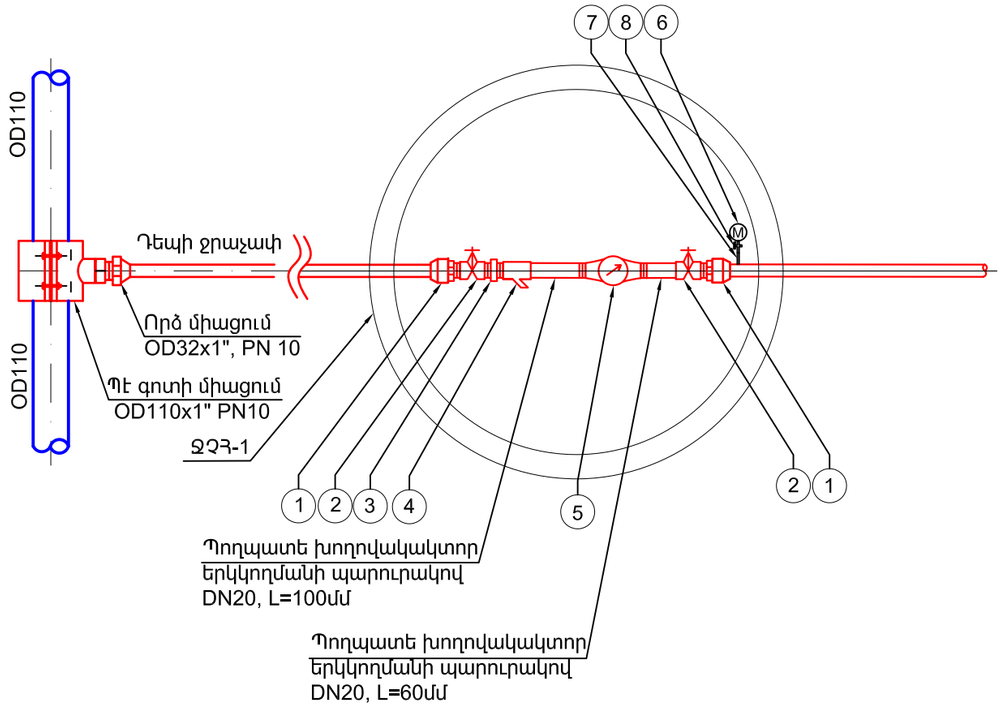

ՁՐԱՉԱՓԱԿԱՆ ՀՈՐԻ ԵՎ ՁՐԱԳԾԻ ՄԱՍՆԱԳՐԵՐ (հանգույց 1)

Հերթ. համ.	Անվանում	Չափմ. միավոր	Քան.	Ծանոթութ.
	Պէ գոտի միացում OD110x1" PN10	հատ	1	
	Որձ միացում OD32x1", PN10	հատ	1	
	Պոլիէթիլենե խողովակ OD32, PN10	մ	90	
	ՁՐԱՉԱՓԱԿԱՆ ՀՈՐ			
1	Որձ միացում OD32x3/4", PN10	հատ	2	
2	Պարուրակավոր (резьбовый) փական DN20, PN10	հատ	2	
3	Կցորդիչ բրոնզե՝ երկկողմ պարուրակով (Նիպել) DN20, PN10	հատ	1	
4	Ֆիլտր պարուրակավոր DN20, PN10	հատ	1	
5	Թիակավոր ջրաչափ DN20, PN10	հատ	1	
	Պողպատե խողովակակտոր երկկողմանի պարուրակով DN20, L=100մմ	հատ	1	
	Պողպատե խողովակակտոր երկկողմանի պարուրակով DN20, L=60մմ	հատ	1	
6	Մանոմետրի տեղադրում DN15, PN16	հատ	1	
7	Պողպատե խողովակակտոր DN15, L=200մմ	հատ	1	
8	Եռաքայլ փականի տեղադրում DN15, PN10	հատ	1	
	Կլոր երկաթբետոնե հավաքովի էլեմենտներով դիտահոր՝ D=1.0մ, H=1.8մ, ներառյալ թուջե մտոցով ծածկի սալը և մետաղական աստիճանը	հատ	1	

Ծանոթություն
Ջրաչափական հորի մեջ խողովակը տանել 1,2մ խորությամբ:

Երկաթբետոնե հորերի մասնագիր - մղման խողովակաշար

Հորերի համարները ըստ նախագծի	Հորերի ծակմիշը ըստ գրունտ.պրոֆ.	Հորերի լրիվ խորությունը	Հորերի տրամագիծը D հոր մմ	Բանվորական մասի բարձրութ. Hբ մմ	Նյութերի ծախսը								
					Հավաքովի ե/բ տարրեր				Ցեմենտի շաղախ մ³	Խճի ենթաշերտ մ³	Մտոցի տիպը	Մետաղական ստիպճան կգ	Մետաղական կամաղ տարող ե/մ
					Հատակ	Պատի օղակ		Ճան.ծածկի սալ					
					ԿԼՁ-10	ԿԼ 10-9	ԿԼ 10-9a						
ԹՀ -1	Չ	1920	1000	1800	1	1	1	1	0.005	0.27	T	17.52	29.76
Քանակը					1	1	1	1	0.005	0.27	1	17.52	29.76
1 էլ.-ի բետոնի ծավ. մ³ / 1 էլ.-ի մետաղի ծախսը կգ					0.18 / 14.4	0.24 / 8.20	0.23 / 14.7	0.39 / 87.93					
Ընդամենը հորերի բետոն մ³ / Ընդամենը մետաղի ծախսը կգ					0.18 / 14.4	0.24 / 8.20	0.23 / 14.7	0.39 / 87.93					

D	քանակ	մ³ / կգ
1000	1	1.04 / 125.23

Խրամուղու տիպային
լայնական կտրվածք

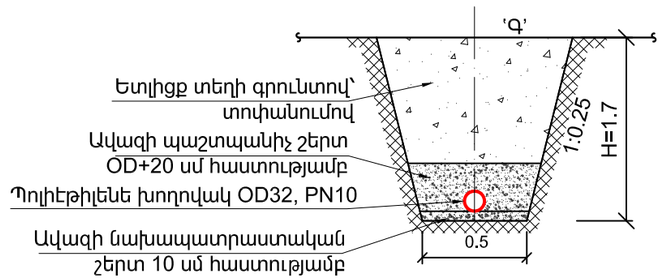

A3

ՏՆՕՐԵՆ	Ա. ՍԻՄՈՆՅԱՆ		
ՆԱԽԱԳԾԵՑ	Ա. ՀԱԿՈԲՅԱՆ		
ՍՏՈՒԳԵՑ	Ա. ՍԻՄՈՆՅԱՆ		

«ՀԱՇՇՕ ՓՐՈՋԵՔԹ» ՍՊԸ

ՄՇԱԿՈՒՅԹԻ ՏԱՆ ՎԵՐԱԿԱՌՈՒՑՄԱՆ ԱՇԽԱՏԱՆՔԱՅԻՆ ՆԱԽԱԳԻԾ

ՁԿ

ՀԱՍՑԵ՝ ՀՀ. ԱՐԱԳԱԾՈՏՆԻ ՄԱՐԶԻ, ՔՈՒՋԱԿ ԳՅՈՒՂԻ ՄՇԱԿՈՒՅԹԻ ՏՈՒՆ ՊԱՏՎԻՐԱՏՈՒ՝ «ԹԻ էՖ ԱՐՔԻԹԵՔԹՍ» ՍՊԸ

ՄՇԱԿՈՒՅԹԻ ՏԱՆ ՎԵՐԱԿԱՌՈՒՑՄԱՆ ՋՐԱՄԱՏԱԿԱՐԱՐՄԱՆ ԵՎ ԿՈՅՈՒՂՈՒ ՀԱՄԱԿԱՐԳԵՐԻ ԱՇԽԱՏԱՆՔԱՅԻՆ ՆԱԽԱԳԻԾ

ՓՈՒԼ	ԹԵՐԹ	ԹԵՐԹԵՐ
ԱՆ.	ՁԿ-03	9

ՁՐԱՉԱՓԱԿԱՆ ՀՈՐԻ ԵՎ ՁՐԱԳԾԻ ՄԱՍՆԱԳՐԵՐ (ՀԱՆԳՈՒՅՑ 1 ՄԱՍԱՎՈՐՈՒՄ), ԵՐԿԱԹԲԵՏՈՆԵ ԴԻՏԱՀՈՐԵՐԻ ՄԱՍՆԱԳԻՐ, ԽՐԱՄՈՒՂՈՒ ՏԻՊԱՅԻՆ ԼԱՅՆԱԿԱՆ ԿՏՐՎԱԾՔ

H2O PROJECT

ԼԻՑԵՆԶԻԱ 17603
ք. ԵՐԵՎԱՆ

ՀԱՆԳՈՒՅՑ 2

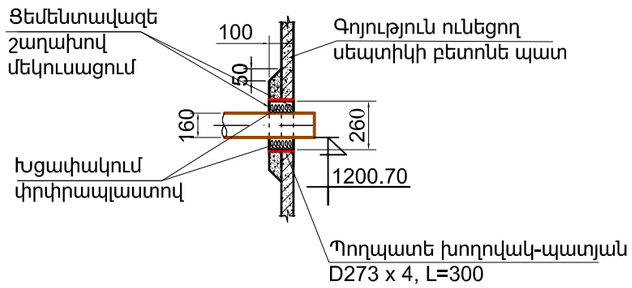

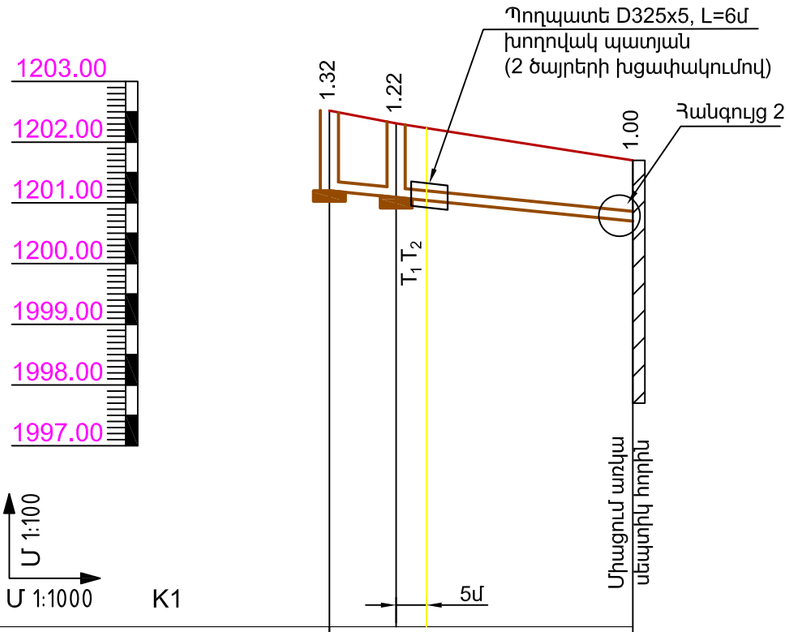

ԽՈՂՈՎԱԿԻ ՀԱՏԱԿԻ ՆԻՇԸ	1201.20	1201.09	1200.70
ՀՈՂԻ ՆԱԽԱԳԾԱՅԻՆ ՆԻՇԸ	1202.52	1202.31	1201.70
ԽՈՂՈՎԱԿԻ ՆՇԱՆԱԿՈՒՄԸ ԵՎ ՄԵԿՈՒՍԱՑՄԱՆ ՏԻՊԸ	Երկշերտ, ծալքավոր լայնուկավոր խողովակ՝ PEHD OD160/140, Sn8		
ՀԻՄՆԱՏԱԿ	Ավազի նախապատրաստ. շերտ H=10 սմ		
ԹԵՔՈՒԹՅՈՒՆ / ԵՐԿԱՐՈՒԹՅՈՒՆ	50		0.01
ՀԵՌԱՎՈՐՈՒԹՅՈՒՆ	11	39	
NN ՀՈՐԻ, ԿԵՏԻ ԱՆԿՅՈՒՆ	ՆԿ0+00 K1 ԿՀ-1	ՆԿ0+50 K1 ԿՀ-2	

ԵՐԿԱԹԲԵՏՈՆԵ ՀԱՎԱՔՈՎԻ ԿՈՆՍՏՐՈՒԿՑԻԱՆԵՐՈՎ ՀՈՐԵՐԻ ՄԱՍՆԱԳԻՐ

ԿԵՆՑԱՂԱՅԻՆ ԿՈՅՈՒՂՈՒ ՀԵՌԱՑՄԱՆ ՀԱՄԱԿԱՐԳ K1

Հորերի համարները ըստ նախագծի	Հորի տեսակը ըստ հատակագծի	Հորի լրիվ խորությունը	Հորի տրամագիծը $D_{հոր}$ մմ	Առվակի բարձրությ. $H_{առ}$ մմ	Բանվորական մասի բարձրությ. $H_բ$ մմ	Նյութերի ծախսը									
						Հավաքովի ե/բ տարրեր մ³					Բետոն՝ պատի աճեցման համար մ³	Խճի ենթաշերտ (h=12սմ) մ³	Մտոցի տիպը	Մետաղական ատամիճակն կգ	Մետաղական նախամի որոկմուռը կգ/մ
						Հատակի սալ		Պատի օղակ		Ճանապարհային ծածկի սալ					
						Առվակի բետոնը մ³	KLLՁ-10	KLL 10-6	KLL 10-9						
ԿՀ-1	ՀԿՀ	1320	1000	300	800	0.45	1		1	1	-	0.27	T	10.06	13.76
ԿՀ-2	ՀԿՀ	1220	1000	300	700	0.45	1	1		1	0.09	0.27	T	9.3	13.76
						0.90	2	1	1	2	0.09	0.54	2	19.36	27.52
1 տարրի բետոնի ծավալը մ³ / 1 տարրի մետաղի ծախսը կգ							0.18 / 14.4	0.16 / 6.4	0.24 / 8.2	0.85 / 101.3	Ընդամենը մ³/ կգ		Ընդամենը առվ.բետոն մ³		
Ընդամենը հորերի բետոն մ³ / Ընդամենը մետաղի ծախսը կգ						D 1000	0.36 / 28.8	0.16 / 6.4	0.24 / 8.2	1.7 / 202.6	2.46 / 246.0		0.90		

Խրամուղու տիպային լայնական կտրվածքներ

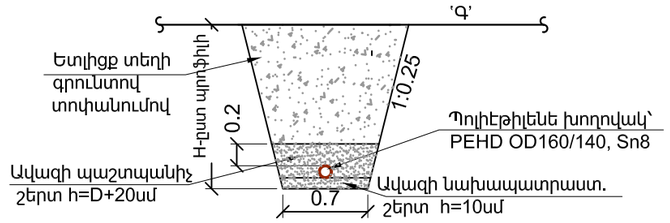

ԿԵՆՑԱՂԱՅԻՆ ԿՈՅՈՒՂՈՒ K1 ՀԱՄԱԿԱՐԳԻ ՄԱՍՆԱԳԻՐ

NN	Անվանում	Չափ.միավ.	Քանակ	Ծանոթութ.
	Երկշերտ, ծալքավոր լայնուկավոր կոյուղու խողովակ՝ PEHD OD160/140, Sn8, արժեք, մատակարարում և մոնտաժ	մ	50.0	
	Պողպատե խողովակ-պատյան D273x 4, L=300մմ	հատ	1	
	Պողպատե խողովակ-պատյան D325x 5	մ	6	

A3

ՏՆՕՐԵՆ	Ա. ՍԻՄՈՆՅԱՆ		
ՆԱԽԱԳԾԵՑ	Ա. ՀԱԿՈԲՅԱՆ		
ՍՏՈՒԳԵՑ	Ա. ՍԻՄՈՆՅԱՆ		

«ՀԱՇՇՕ ՓՐՈՋԵՔԹ» ՍՊԸ

ՄՇԱԿՈՒՅԹԻ ՏԱՆ ՎԵՐԱԿԱՌՈՒՑՄԱՆ ԱՇԽԱՏԱՆՔԱՅԻՆ ՆԱԽԱԳԻԾ

ՁԿ

ՀԱՍՑԵ՝ ՀՀ. ԱՐԱԳԱԾՈՏՆԻ ՄԱՐԶԻ, ՔՈՒՉԱԿ ԳՅՈՒՂԻ ՄՇԱԿՈՒՅԹԻ ՏՈՒՆ
ՊԱՏՎԻՐԱՏՈՒ՝ «ԹԻ էՖ ԱՐՔԻԹԵՔԹՍ» ՍՊԸ

ՄՇԱԿՈՒՅԹԻ ՏԱՆ ՎԵՐԱԿԱՌՈՒՑՄԱՆ ՋՐԱՄԱՏԱԿԱՐԱՐՄԱՆ ԵՎ ԿՈՅՈՒՂՈՒ ՀԱՄԱԿԱՐԳԵՐԻ ԱՇԽԱՏԱՆՔԱՅԻՆ ՆԱԽԱԳԻԾ

ՓՈՒԼ	ԹԵՐԹ	ԹԵՐԹԵՐ
ԱՆ.	ՁԿ-04	9

ԿԵՆՑԱՂԱՅԻՆ ԿՈՅՈՒՂՈՒ ՀԵՌԱՑՄԱՆ K1 ՀԱՄԱԿԱՐԳԻ ԵՐԿԱՅՆԱԿԱՆ ԿՏՐՎԱԾՔ, ՄԱՍՆԱԳԻՐ, ԵՐԿԱԹԲԵՏՈՆԵ ՀՈՐԵՐԻ ԴԱՍԱԿԱՐԳՈՒՄ, ԽՐԱՄՈՒՂՈՒ ՏԻՊԱՅԻՆ ԼԱՅՆԱԿԱՆ ԿՏՐՎԱԾՔ

H2O PROJECT

ԼԻՑԵՆԶԻԱ 17603
ք. ԵՐԵՎԱՆ

Կոյուղու երկաթբետոնե հավաքովի դիտահորի ընդհանուր տեսքը, էլեմենտների մակնիշավորումը

Կտրվածք 1-1

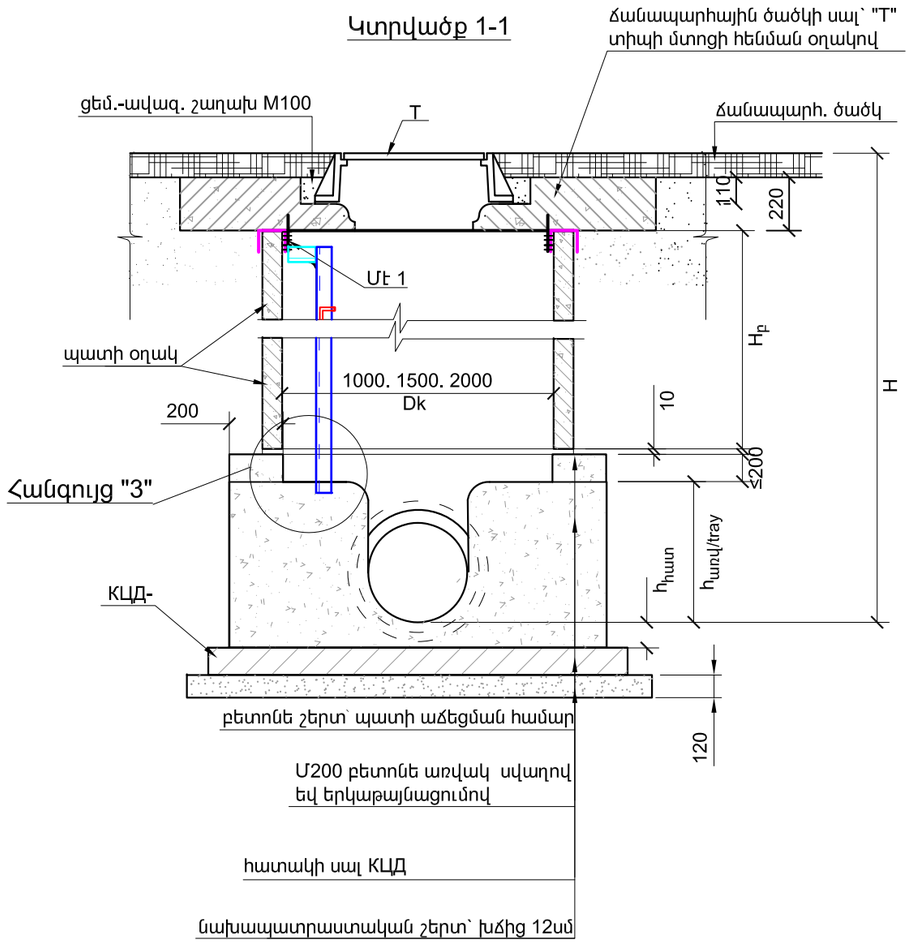

Հանգուցային հոր՝ մեկ միացումով (ՀՀ)/

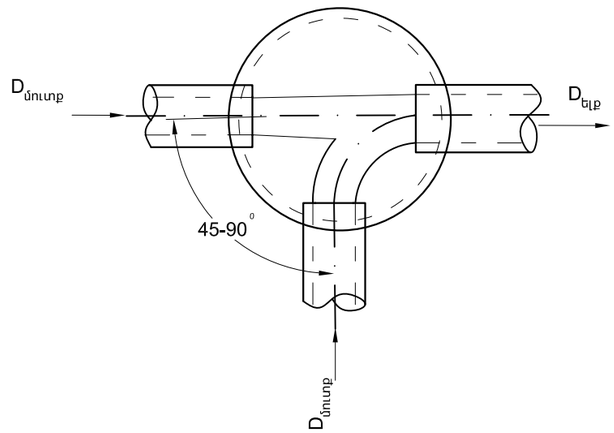

Անկյունային հոր (ԱՀ)

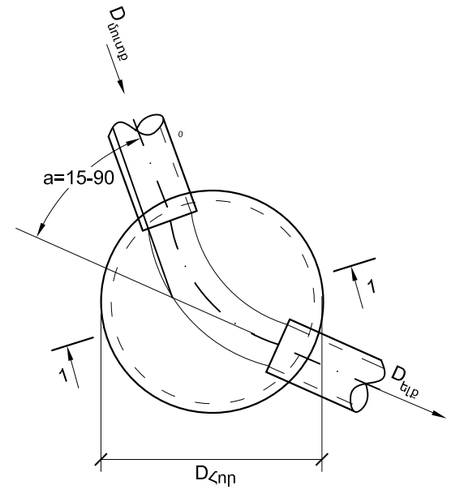

Գծային հոր (ԳՀ)

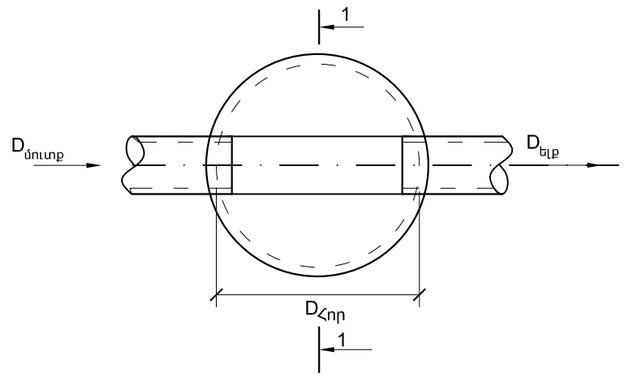

Ծանոթություն

1. $h_{հատ}$ - հատակի հաստությունը հավասար է խողովակի պատի հաստությանը՝ ավելացրած 30մմ:
2. $h_{ջրծ}$ - անկումային հորերում մինչև DN250մմ տրամագիծը ներառյալ, առվակում ջրծեծ հատված նախատեսել պետք չէ:

A3

ՏՆՕՐԵՆ	Ա. ՍԻՄՈՆՅԱՆ			«ՀԱՇՇՕ ՓՐՈՋԵՔԹ» ՍՊԸ	ՄՇԱԿՈՒՅԹԻ ՏԱՆ ՎԵՐԱԿԱՌՈՒՑՄԱՆ ԱՇԽԱՏԱՆՔԱՅԻՆ ՆԱԽԱԳԻԾ		ՁԿ
ՆԱԽԱԳԾԵՑ	Ա. ՀԱԿՈԲՅԱՆ						
ՍՏՈՒԳԾԵՑ	Ա. ՍԻՄՈՆՅԱՆ			ՀԱՍՑԵ՝ ՀՀ. ԱՐԱԳԱԾՈՏՆԻ ՄԱՐԶԻ, ՔՈՒՉԱԿ ԳՅՈՒՂԻ ՄՇԱԿՈՒՅԹԻ ՏՈՒՆ ՊԱՏՎԻՐԱՏՈՒ՝ «ԹԻ էՖ ԱՐՔԻԹԵՔԹՍ» ՍՊԸ			
				ՄՇԱԿՈՒՅԹԻ ՏԱՆ ՎԵՐԱԿԱՌՈՒՑՄԱՆ ՋՐԱՄԱՏԱԿԱՐԱՐՄԱՆ ԵՎ ԿՈՅՈՒՂՈՒ ՀԱՄԱԿԱՐԳԵՐԻ ԱՇԽԱՏԱՆՔԱՅԻՆ ՆԱԽԱԳԻԾ	ՓՈՒԼ	ԹԵՐԹ	ԹԵՐԹԵՐ
					ԱՆ.	ԵԲԿ-05	9
				ԿՈՅՈՒՂՈՒ ԴԻՏԱՀՈՐԵՐԻ ԸՆԴՀԱՆՈՒՐ ՏԵՍՔԸ, ԷԼԵՄԵՆՏՆԵՐԻ ՄԱԿՆԻՇԱՎՈՐՈՒՄԸ	H2O PROJECT	ԼԻՑԵՆԶԻԱ 17603 ք. ԵՐԵՎԱՆ	

Կոյուղու դիտահորի կոնստրուկցիաների միավորող էլեմենտների դասավորման սխեման 9 բալ սեյսմիկ շրջանում և աստիճանի հանգույցները

1-1

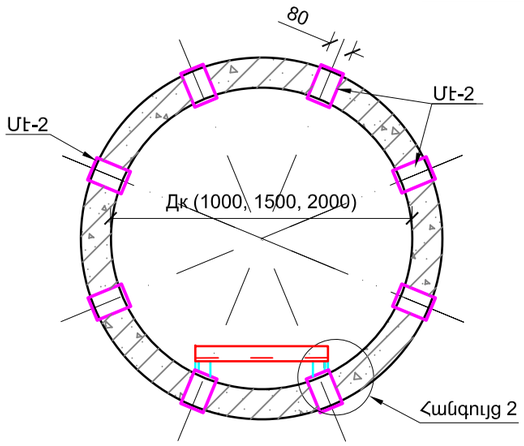

Հանգույց "2"

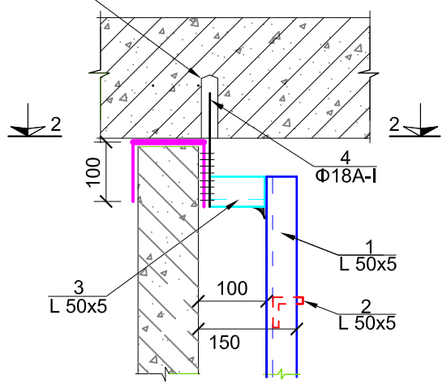

Կտրվածք 3-3

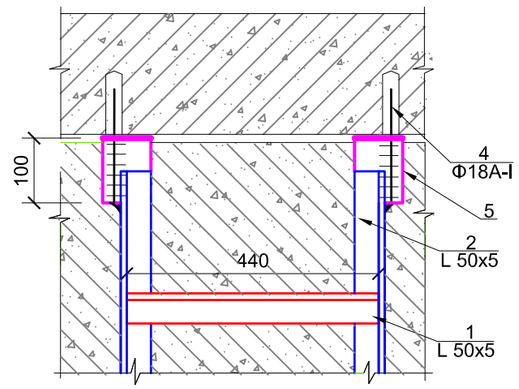

Հանգույց "3"

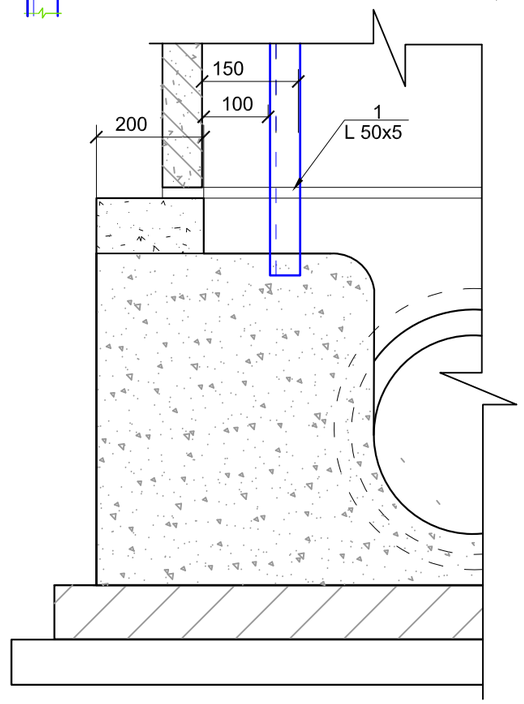

Կտրվածք 2-2

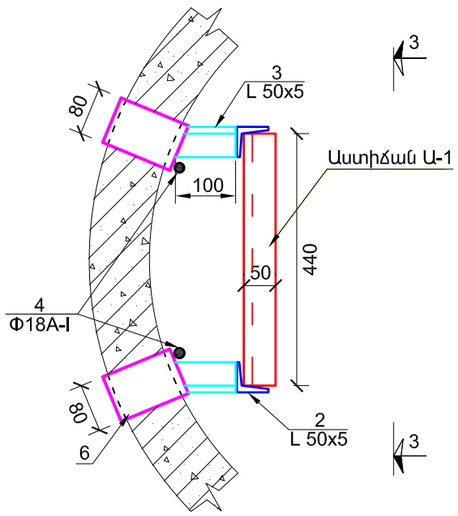

A3

ՏՆՕՐԵՆ	Ա. ՍԻՄՈՆՅԱՆ		
ՆԱԽԱԳԾԵՑ	Ա. ՀԱԿՈԲՅԱՆ		
ՍՏՈՒԳԾԵՑ	Ա. ՍԻՄՈՆՅԱՆ		

«ՀԱՇՇՕ ՓՐՈՋԵՔԹ» ՍՊԸ	ՄՇԱԿՈՒՅԹԻ ՏԱՆ ՎԵՐԱԿԱՌՈՒՑՄԱՆ ԱՇԽԱՏԱՆՔԱՅԻՆ ՆԱԽԱԳԻԾ			ԶԿ
ՀԱՍՑԵ՝ ՀՀ. ԱՐԱԳԱԾՈՏՆԻ ՄԱՐԶԻ, ՔՈՒՉԱԿ ԳՅՈՒՂԻ ՄՇԱԿՈՒՅԹԻ ՏՈՒՆ ՊԱՏՎԻՐԱՏՈՒ՝ «ԹԻ էՖ ԱՐՔԻԹԵՔԹՍ» ՍՊԸ				
ՄՇԱԿՈՒՅԹԻ ՏԱՆ ՎԵՐԱԿԱՌՈՒՑՄԱՆ ԶՐԱՄԱՏԱԿԱՐԱՐՄԱՆ ԵՎ ԿՈՅՈՒՂՈՒ ՀԱՄԱԿԱՐԳԵՐԻ ԱՇԽԱՏԱՆՔԱՅԻՆ ՆԱԽԱԳԻԾ	ՓՈՒԼ	ԹԵՐԹ	ԹԵՐԹԵՐ	
	ԱՆ.	ԵԲԿ-06	9	
ԿՈՅՈՒՂՈՒ ԴԻՏԱՀՈՐԻ ԿՈՆՍՏՐՈՒԿՑԻԱՆԵՐԻ ՄԻԱՎՈՐՈՂ ԷԼԵՄԵՆՏՆԵՐԻ ԴԱՍԱՎՈՐՄԱՆ ՍԽԵՄԱՆ 9 ԲԱԼ ՍԵՅՍՄԻԿ ՇՐՋԱՆՈՒՄ ԵՎ ԱՍՏԻՃԱՆԻՀԱՆԳՈՒՅՑՆԵՐԸ	H2O PROJECT	ԼԻՑԵՆԶԻԱ 17603 ք. ԵՐԵՎԱՆ		

Կոյուղու դիտահորի մետաղական աստիճան, սեյսմակայունության էլեմենտներ եվ մասնագիր

Աստիճան Ա-1

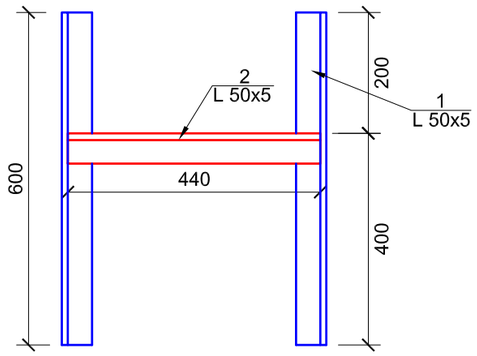

Մասնագիր մեկ էլեմենտի համար					
No	Նշանակում	Անվանում	Քանակ հատ	Միավոր մասսա, կգ	Ընդամենը G կգ.
Աստիճան Ա-1			1		
1		L50x5 l=600	2	2.26	4.52
2		L50x5 l=440	1	1.65	1.65
3		L50x5 l=100	2	0.38	0.74
Ընդամենը Ա-1					6.91

Աստիճան Ա-2

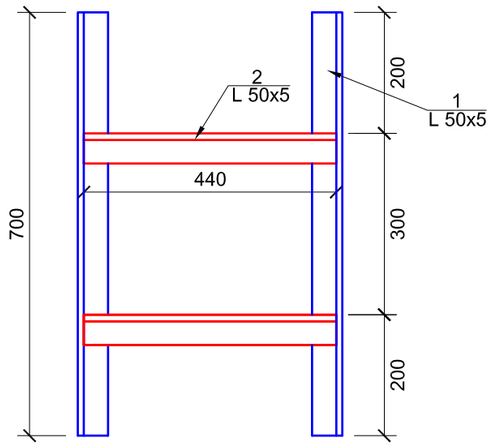

Մասնագիր մեկ էլեմենտի համար					
No	Նշանակում	Անվանում	Քանակ հատ	Միավոր մասսա, կգ	Ընդամենը G կգ.
Աստիճան Ա-2			1		
1		L50x5 l=700	2	2.63	5.26
2		L50x5 l=440	2	1.65	3.30
3		L50x5 l=100	2	0.38	0.74
Ընդամենը Ա-2					9.30

Աստիճան Ա-3

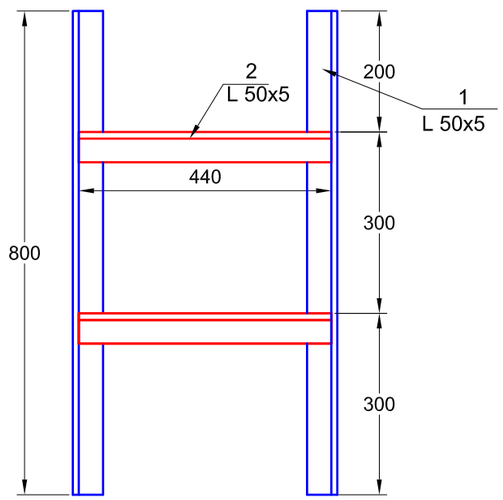

Մասնագիր մեկ էլեմենտի համար					
No	Նշանակում	Անվանում	Քանակ հատ	Միավոր մասսա, կգ	Ընդամենը G կգ.
Աստիճան Ա-3			1		
1		L50x5 l=800	2	3.01	6.02
2		L50x5 l=440	2	1.65	3.30
3		L50x5 l=100	2	0.38	0.74
Ընդամենը Ա-3					10.06

Մէ-1 / CE-1

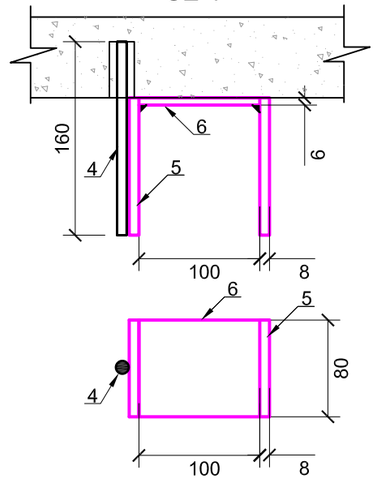

Մէ-2 / CE-2

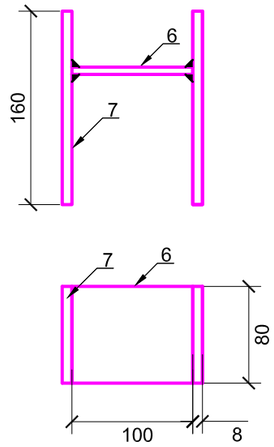

Մասնագիր մեկ էլեմենտի համար					
No	Նշանակում	Անվանում	Քանակ հատ	Միավոր մասսա, կգ	Ընդամենը G կգ.
Միավորող էլեմենտ Մէ-1			8		
4		Φ18A-I l=160	1	0.32	0.32
5		-80x8 l=100	2	0.5	1.0
6		-80x6 l=100	1	0.4	0.4
Ընդամենը					1.72
Միավորող էլեմենտ Մէ-2			8		
6		-80x6 l=100	1	0.4	0.4
7		-80x8 l=160	2	0.8	1.6
Ընդամենը					2.0
Ընդամենը Մէ-1					13.76
Ընդամենը Մէ-2					16.00
Ընդամենը Մէ-1 և Մէ-2					29.76

A3

ՏՆՕՐԵՆ	Ա. ՍԻՄՈՆՅԱՆ		
ՆԱԽԱԳԾԵՑ	Ա. ՀԱԿՈԲՅԱՆ		
ՍՏՈՒԳԾԵՑ	Ա. ՍԻՄՈՆՅԱՆ		

«ՀԱՇՇՕ ՓՐՈՋԵՔԹ» ՍՊԸ	ՄՇԱԿՈՒՅԹԻ ՏԱՆ ՎԵՐԱԿԱՌՈՒՑՄԱՆ ԱՇԽԱՏԱՆՔԱՅԻՆ ՆԱԽԱԳԻԾ		ՁԿ
ՀԱՍՑԵ՝ ՀՀ. ԱՐԱԳԱԾՈՏՆԻ ՄԱՐԶԻ, ՔՈՒՋԱԿ ԳՅՈՒՂԻ ՄՇԱԿՈՒՅԹԻ ՏՈՒՆ ՊԱՏՎԻՐԱՏՈՒ՝ «ԹԻ էՖ ԱՐՔԻԹԵՔԹՍ» ՍՊԸ			
ՄՇԱԿՈՒՅԹԻ ՏԱՆ ՎԵՐԱԿԱՌՈՒՑՄԱՆ ՁՐԱՄԱՏԱԿԱՐԱՐՄԱՆ ԵՎ ԿՈՅՈՒՂՈՒ ՀԱՄԱԿԱՐԳԵՐԻ ԱՇԽԱՏԱՆՔԱՅԻՆ ՆԱԽԱԳԻԾ	ՓՈՒԼ	ԹԵՐԹ	ԹԵՐԹԵՐ
	ԱՆ. ԵԲԿ-07	9	
ԿՈՅՈՒՂՈՒ ԴԻՏԱՀՈՐԻ ՄԵՏԱՂԱԿԱՆ ԱՍՏԻՃԱՆ,ՍԵՅՍՄԱԿԱՅՈՒԹՈՒԹՅԱՆ ԷԼԵՄԵՆՏՆԵՐ ԵՎ ՄԱՍՆԱԳԻՐ	H2O PROJECT	ԼԻՑԵՆԶԻԱ 17603 ք. ԵՐԵՎԱՆ	

Երկաթբետոնե հավաքովի հորի ընդհանուր տեսքը, էլեմենտների մակնիշավորումը

Հորի ընդհանուր տեսքը

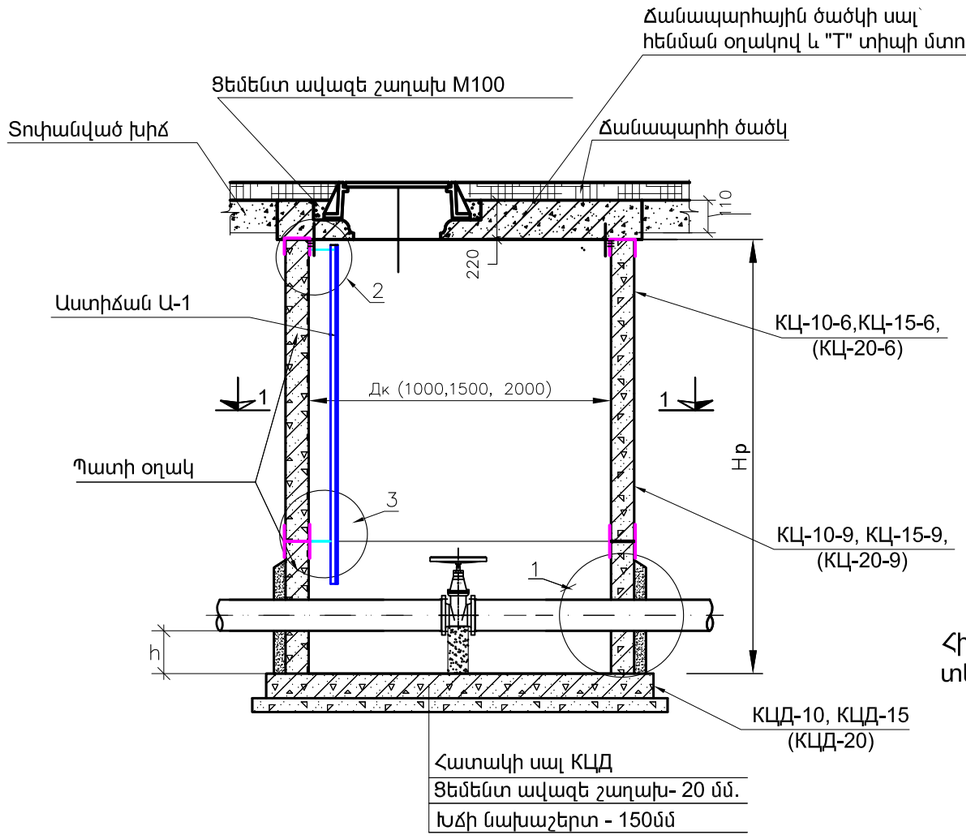

Կտրվածք1-1

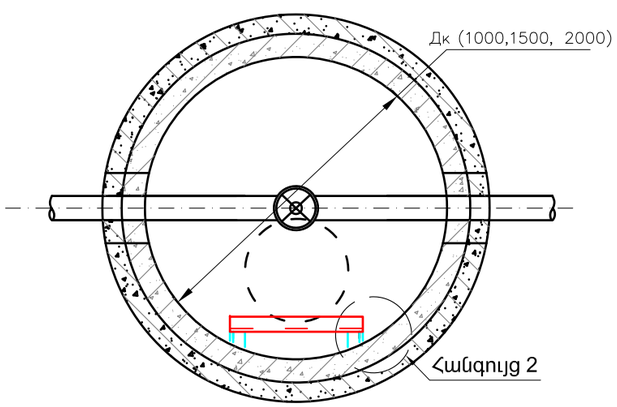

"Տ" ՏԻՊԻ ՄՏՈՑՈՎ ԾԱԾԿԻ ՍԱԼԻ ԴԵՊՔՈՒՄ

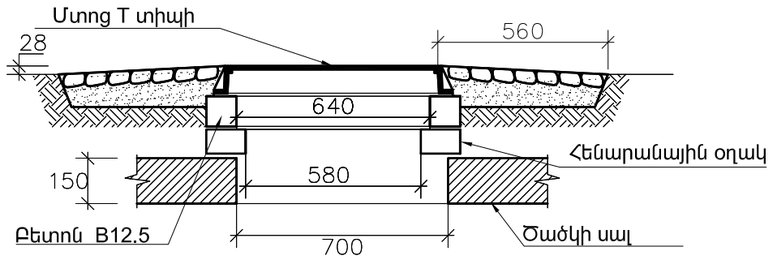

ՀԱՆԳՈՒՅՑ "1"

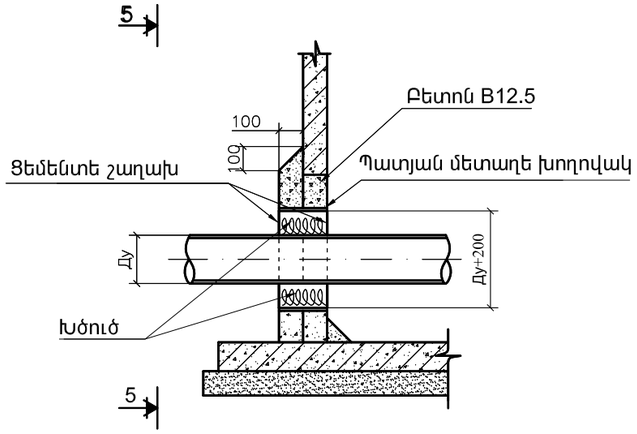

Հիդրանտային հորի ծածկի սալի տեղադրության հատակագիծը

ԿՏՐՎԱԾՔ 5-5

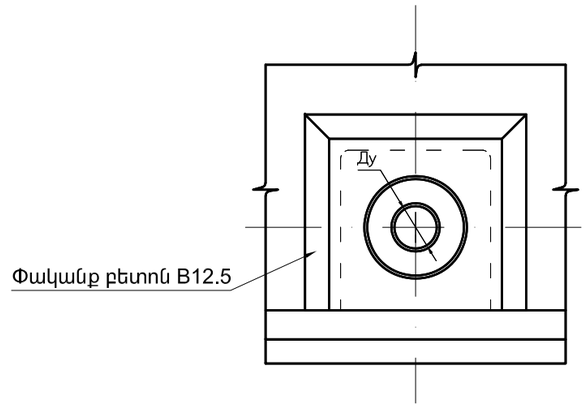

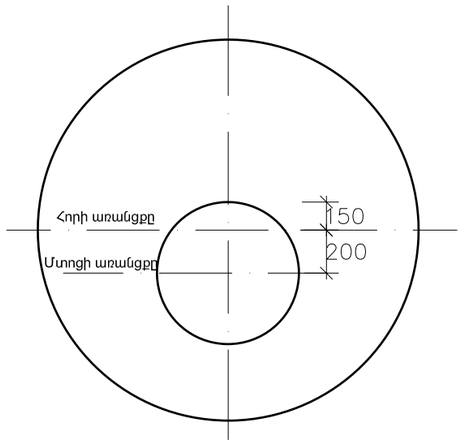

Ծանոթություն

Հորերի հողային աշխատանքների ծավալները ներառված է խրամուղիների հողային աշխատանքների ծավալների մեջ:

A3

ՏՆՕՐԵՆ	Ա. ՍԻՄՈՆՅԱՆ			«ՀԱՇՇՕ ՓՐՈՋԵՔԹ» ՍՊԸ	ՄՇԱԿՈՒՅԹԻ ՏԱՆ ՎԵՐԱԿԱՌՈՒՑՄԱՆ ԱՇԽԱՏԱՆՔԱՅԻՆ ՆԱԽԱԳԻԾ		ԶԿ
ՆԱԽԱԳԾԵՑ	Ա. ՀԱԿՈԲՅԱՆ			ՀԱՍՑԵ՝ ՀՀ. ԱՐԱԳԱԾՈՏՆԻ ՄԱՐԶԻ, ՔՈՒՉԱԿ ԳՅՈՒՂԻ ՄՇԱԿՈՒՅԹԻ ՏՈՒՆ ՊԱՏՎԻՐԱՏՈՒ՝ «ԹԻ ԷՖ ԱՐՔԻԹԵՔԹՍ» ՍՊԸ			
ՍՏՈՒԳԵՑ	Ա. ՍԻՄՈՆՅԱՆ			ՄՇԱԿՈՒՅԹԻ ՏԱՆ ՎԵՐԱԿԱՌՈՒՑՄԱՆ ԶՐԱՄԱՏԱԿԱՐԱՐՄԱՆ ԵՎ ԿՈՅՈՒՂՈՒ ՀԱՄԱԿԱՐԳԵՐԻ ԱՇԽԱՏԱՆՔԱՅԻՆ ՆԱԽԱԳԻԾ	ՓՈՒԼ	ԹԵՐԹ	ԹԵՐԹԵՐ
					ԱՆ.	ԵԲԿ- 08	9
				ԵՐԿԱԹԲԵՏՈՆԵ ՀԱՎԱՔՈՎԻ ՀՈՐԻ ԸՆԴՀԱՆՈՒՐ ՏԵՍՔԸ, ԷԼԵՄԵՆՏՆԵՐԻ ՄԱԿՆԻՇԱՎՈՐՈՒՄԸ	H2O PROJECT	ԼԻՑԵՆԶԻԱ 17603 ք. ԵՐԵՎԱՆ	

Հորի կոնստրուկցիաների միավորող էլեմենտների դասավորման սխեմա 9 բալ սեյսմիկշրջանում

1-1

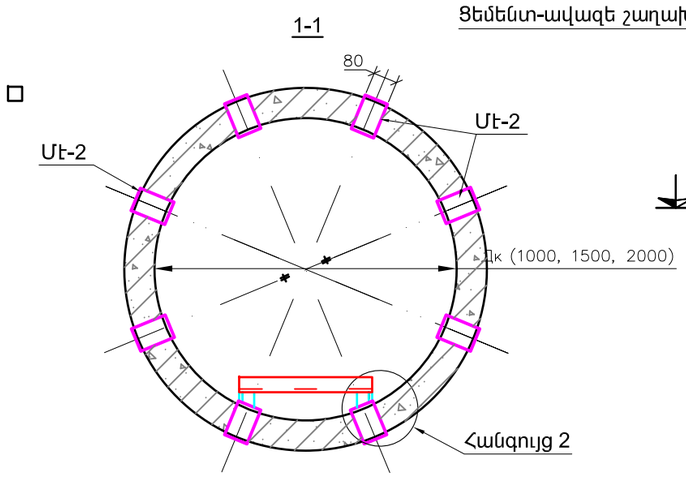

ՀԱՆԳՈՒՅՑ "2"

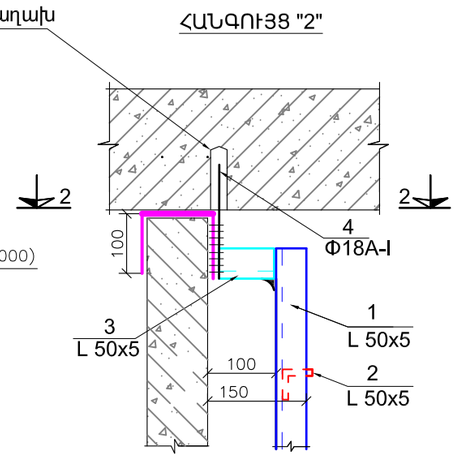

Կտրվածք 3-3

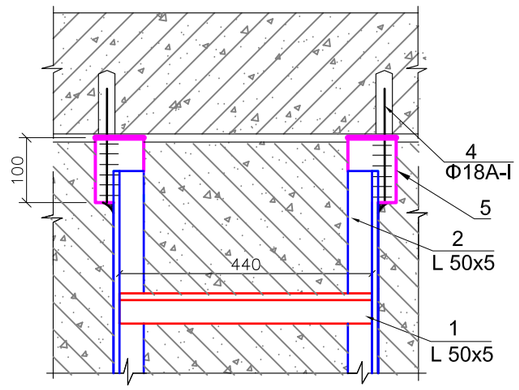

ՀԱՆԳՈՒՅՑ "3"

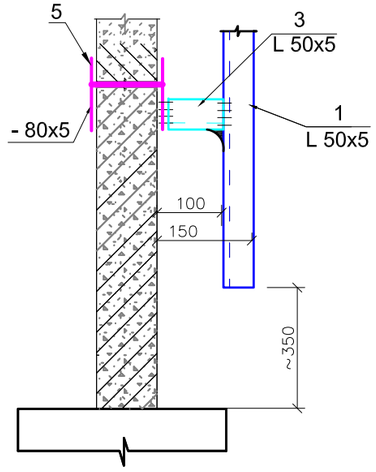

Կտրվածք 2-2

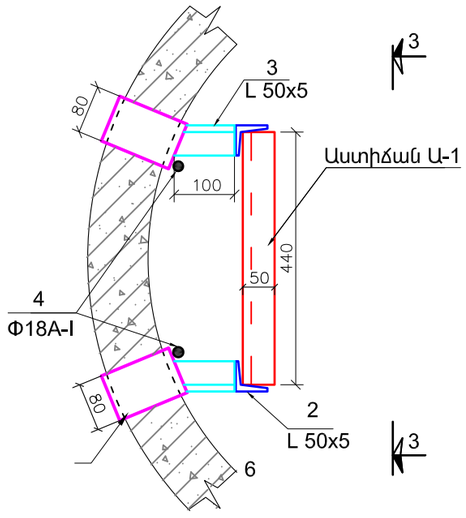

A3

ՏՆՕՐԵՆ	Ա. ՍԻՄՈՆՅԱՆ			«ՀԱՇՀՕ ՓՐՈՋԵՔԹ» ՍՊԸ	ՄՇԱԿՈՒՅԹԻ ՏԱՆ ՎԵՐԱԿԱՌՈՒՑՄԱՆ ԱՇԽԱՏԱՆՔԱՅԻՆ ՆԱԽԱԳԻԾ		ՁԿ
ՆԱԽԱԳԾԵՑ	Ա. ՀԱԿՈԲՅԱՆ						
ՍՏՈՒԳԵՑ	Ա. ՍԻՄՈՆՅԱՆ			ՀԱՍՑԵ՝ ՀՀ. ԱՐԱԳԱԾՈՏՆԻ ՄԱՐԶԻ, ՔՈՒՉԱԿ ԳՅՈՒՂԻ ՄՇԱԿՈՒՅԹԻ ՏՈՒՆ ՊԱՏՎԻՐԱՏՈՒ՝ «ԹԻ էՖ ԱՐՔԻԹԵՔԹՍ» ՍՊԸ			
				ՄՇԱԿՈՒՅԹԻ ՏԱՆ ՎԵՐԱԿԱՌՈՒՑՄԱՆ ԶՐԱՄԱՏԱԿԱՐԱՐՄԱՆ ԵՎ ԿՈՅՈՒՂՈՒ ՀԱՄԱԿԱՐԳԵՐԻ ԱՇԽԱՏԱՆՔԱՅԻՆ ՆԱԽԱԳԻԾ	ՓՈՒԼ	ԹԵՐԹ	ԹԵՐԹԵՐ
					ԱՆ.	ԵԲԿ- 09	9
				ՀՈՐԻ ԿՈՆՍՏՐՈՒԿՑԻԱՆԵՐԻ ՄԻԱՎՈՐՈՂ ԷԼԵՄԵՆՏՆԵՐԻ ԴԱՍԱՎՈՐՄԱՆ ՍԽԵՄԱ 9 ԲԱԼ ՍԵՅՍՄԻԿ ՇՐՋԱՆՈՒՄ	H2O PROJECT	ԼԻՑԵՆԶԻԱ 17603 ք. ԵՐԵՎԱՆ	

ՀՀ. ԱՐԱԳԱԾՈՏՆԻ ՄԱՐԶԻ, ՔՈՒՉԱԿ ԳՅՈՒՂԻ ՄՇԱԿՈՒՅԹԻ ՏՈՒՆ ՎԵՐԱԿԱՌՈՒՑՄԱՆ ՋՐԱՄԱՏԱԿԱՐԱՐՄԱՆ ԵՎ ԿՈՅՈՒՂՈՒ ՀԱՄԱԿԱՐԳԵՐԻ ԱՇԽԱՏԱՆՔԱՅԻՆ ՆԱԽԱԳԻԾ

N	Աշխատանքի անվանումը	Չափի միավորը	Քանակը	Ծանոթություն
1	2	3	4	6
3	ՋՐԱՄԱՏԱԿԱՐԱՐՄԱՆ ՀԱՄԱԿԱՐԳ (Ջ)			
1.1	Հողային աշխատանքներ			
1.1.1	IV կարգի բնահողի մշակում էքսկավատորով, բարձում ինքնաթափ և տեղափոխում աղբավայր (միջին հեռավորությունը մինչև աղբավայր 3.0 կմ)	$մ^3$	24	
1.1.2	IV կարգի բնահողի մշակում էքսկավատորով,կողլիցքով	$մ^3$	140	
1.1.3	IV կարգի բնահողի մշակում ձեռքով,կողլիցքով	$մ^3$	9	
1.1.4	IV կարգի բնահողի լրամշակում ձեռքով,կողլիցքով	$մ^3$	5	
1.1.7	Խողովակի նախապատրաստական շերտ բերովի ավազից տոփանումով, h=10 սմ	$մ^3$	6	
1.1.8	Խողովակի վրա բերովի ավազով սկզբնական հետլիցքի իրականացում ձեռքով մինչև խողովակի վերին եզրից 20 սմ բարձրություն, տոփանումով	$մ^3$	16	
1.1.9	Վերջնական ետլիցք տեղի փափուկ գրունտով տոփանումով	$մ^3$	154	
1.2	Խողովակային աշխատանքներ			
1.2.1	PE100 պոլիէթիլենե խողովակ OD32 PN10. մատակարարում և մոնտաժ	մ	90	
1.2.2	Խողովակաշարի լվացում ախտահանումով OD32 անհրաժեշտ նյութերի մատակարարումով	մ	90	
1.2.3	Խողովակաշարի փորձարկում OD32, անհրաժեշտ նյութերի մատակարարումով	մ	90	
1.2.4	ՊԷ գոտի միացում OD110x1" PN10 մատակարարում և մոնտաժ	հատ	1	
1.2.5	Որձ միացում OD32x1", PN10 մատակարարում և մոնտաժ	հատ	1	
1.2.6	Որձ միացում OD32x3/4", PN10 մատակարարում և մոնտաժ	հատ	2	
1.2.7	Պարուրակավոր (резьбовый) փական DN20, PN10 մատակարարում և մոնտաժ	հատ	2	
1.2.8	Կցորդիչ բրոնզե՝ երկկողմ պարուրակով (Նիպել) DN20, PN10 մատակարարում և մոնտաժ	հատ	1	
1.2.9	Ֆիլտր պարուրակավոր DN20, PN10, մատակարարում և մոնտաժ	հատ	1	
1.2.10	Թիակավոր ջրաչափ DN20, PN10, մատակարարում և մոնտաժ	հատ	1	
1.2.11	Պողպատե խողովակակտոր երկկողմանի պարուրակով DN20, L=100մմ, մատակարարում և մոնտաժ	հատ	1	
1.2.12	Պողպատե խողովակակտոր երկկողմանի պարուրակով DN20, L=60մմ, մատակարարում և մոնտաժ	հատ	1	
1.2.13	Մանոմետրի տեղադրում DN15, PN16, մատակարարում և մոնտաժ	հատ	1	
1.2.14	Եռաքայլ փականի տեղադրում DN15, PN106, մատակարարում և մոնտաժ	հատ	1	
1.3	**Ջրաչափական հոր հավաքովի ե/բ էլեմենտներից**			
1.3.1	D1000, H=1800 հավաքովի երկաթբետոնե էլեմենտներից դիտահորի համար պատի օղակներ և հատակի սալ, (1 հատի բետոնի ծախսը՝ 1.01$մ^3$, մետաղի ծախսը՝125.23կգ)	հատ	1	
1.3.2	Ճանապարհային ծածկի սալ Т տիպի թուջե մտոցով D1000 դիտահորի համար	հատ	1	
1.3.3	Մետաղական աստիճան 17.52 կգ մետաղի ծախսով	հատ	1	
1.3.4	Ե/բ հավաքովի էլեմենտներով հորերում սեյսմակայունության մետաղական կապող էլեմենտներ՝ երկտակ յուղաներկված՝ համաձայն ստանդարտ գծագրի. անհրաժեշտ նյութերի մատակարարում և մոնտաժ	կգ	29.76	
1.3.5	Մետաղական խողովակների և ձևավոր մասերի երկտակ յուղաներկում (սեյսմակայունության էլեմենտներ, կարճախողովակներ, աստիճաններ և այլ), անհրաժեշտ նյութերի մատակարարումով	$մ^2$	1.6	
1.3.6	h=12սմ հաստությամբ խճի ենթաշերտ դիտահորերի տակ	$մ^3$	0.27	
1.3.7	Փականների տակ բետոնե B15 դասի բետոնով հենարանների իրականացում՝ անհրաժեշտ նյութերի մատակարարումով	$մ^3$	0.02	

ՀՀ. ԱՐԱԳԱԾՈՏՆԻ ՄԱՐԶԻ, ՔՈՒՉԱԿ ԳՅՈՒՂԻ ՄՇԱԿՈՒՅԹԻ ՏՈՒՆ ՎԵՐԱԿԱՌՈՒՑՄԱՆ ՋՐԱՄԱՏԱԿԱՐԱՐՄԱՆ ԵՎ ԿՈՅՈՒՂՈՒ ՀԱՄԱԿԱՐԳԵՐԻ ԱՇԽԱՏԱՆՔԱՅԻՆ ՆԱԽԱԳԻԾ

N	Աշխատանքի անվանումը	Չափի միավորը	Քանակը	Ծանոթություն
1	2	3	4	5
1	ԿԵՆՑԱՂԱՅԻՆ ԿՈՅՈՒՂՈՒ ՀԵՌԱՑՄԱՆ ՀԱՄԱԿԱՐԳ (K1)			
2.1	Հողային աշխատանքներ			
2.1.1	IV կարգի բնահողի մշակում էքսկավատորով, բարձում ինքնաթափ և տեղափոխում աղբավայր (միջին հեռավորությունը մինչև աղբավայր 3.0 կմ)	մ^3	36	
2.1.2	IV կարգի բնահողի մշակում էքսկավատորով,կողլիցքով	մ^3	85	
2.1.3	IV կարգի բնահողի մշակում ձեռքով,կողլիցքով	մ^3	7	
2.1.4	IV կարգի բնահողի լրամշակում ձեռքով,կողլիցքով	մ^3	4	
2.1.5	Խողովակի նախապատրաստական շերտ բերովի ավազից տոփանումով, h=10 սմ	մ^3	6	
2.1.6	Խողովակի վրա բերովի ավազով սկզբնական հետլիցքի իրականացում ձեռքով մինչև խողովակի վերին եզրից 20 սմ բարձրություն, տոփանումով	մ^3	24	
2.1.7	Վերջնական ետլիցք տեղի փափուկ գրունտով տոփանումով	մ^3	96	
2.2	Խողովակային աշխատանքներ			
2.2.1	Երկշերտ, ծալքավոր լայնուկավոր կոյուղու խողովակ՝ PEHD SN8 OD160/140, արժեք, մատակարարում և մոնտաժ	մ	50.0	
2.2.2	OD160/140 PEHD խողովակաշարի փորձարկում	մ	50.0	
2.2.3	Պողպատե խողովակ-պատյան D273x 4, L=300մմ, մատակարարում և մոնտաժ	հատ	1.0	
2.2.4	Պողպատե խողովակ-պատյան D325x 5, 2 ծայրերի խցափակումով, մատակարարում և մոնտաժ	մ	6.0	
2.2.5	h=12սմ հաստությամբ խճի ենթաշերտ դիտահորերի տակ՝ անհրաժեշտ նյութերի արժեքով և մատակարարումով	մ^3	0.54	
2.2.6	D1000 հավաքովի երկաթբետոնե էլեմենտներից դիտահորի համար հատակի սալ՝ КЦД-10 (1 հատի բետոնի ծախսը՝0.18մ^3, մետաղի ծախսը՝14.4կգ.), արժեք, մատակարարում և մոնտաժ	հատ	2	
2.2.7	Կոյուղու դիտահորի բետոնե առվակ B15 մակնիշի բետոնից՝ սվաղով և երկաթայնացումով	մ^3	0.9	
2.2.8	Կոյուղու դիտահորերում պատի աճեցման համար B15 մակնիշի բետոն	մ^3	0.09	
2.2.9	D1000 հավաքովի երկաթբետոնե էլեմենտներից դիտահորի համար պատի օղակներ КЦ10-6 (1 հատի բետոնի ծախսը՝ 0.16մ^3, մետաղի ծախսը՝6.4կգ.), արժեք, մատակարարում և տեղադրում	հատ	1	
2.2.10	D1000 հավաքովի երկաթբետոնե էլեմենտներից դիտահորի համար պատի օղակներ КЦ10-9 (1 հատի բետոնի ծախսը՝ 0.24մ^3, մետաղի ծախսը՝8.2կգ.), արժեք, մատակարարում և տեղադրում	հատ	1	
2.2.11	Ճանապարհային ծածկի սալ T տիպի թուջե մտոցով D1000 դիտահորերի համար. արժեք, մատակարարում և տեղադրում	հատ	1	
2.2.12	Մետաղական աստիճան՝ արժեքը, մատակարարումը և տեղադրումը	կգ	19.36	
2.2.13	Մետաղական մակերևույթների երկտակ յուղաներկում (սեյսմակայունության էլեմենտներ, կարճախողովակներ, աստիճաններ և այլ)	մ^2	3.20	
2.2.14	Դիտահորերում սեյսմակայունության մետաղական կապող էլեմենտներ. արժեքը, մատակարարումը և տեղադրումը	կգ	27.52	

ՁՐԱՄԱՏԱԿԱՐԱՐՄԱՆ ԵՎ ԿՈՅՈՒՂՈՒ ՆԵՐՔԻՆ ՑԱՆՑԵՐԻ ՀՄԱԿԱՐԳ

ԸՆԴՀԱՆՈՒՐ ԴՐՈՒՅԹՆԵՐ

ԱՇԽԱՏԱՆՔԱՅԻՆ ԳԾԱԳՐԵՐԻ ԱՄՓՈՓԱԳԻՐ

N.	ԱՆՎԱՆՈՒՄ	ԾԱՆՈԹՈՒ-ԹՅՈՒՆ
1.	Ընդհանուր դրույթներ	ՋԿ-01
2.	Աշխատանքային ծավալներ	ՋԿ-02
3.	1-ին հարկի հատակագիծ ±0.00 նիշի վրա՝ B1, B2՝, K1և K2 համակարգերով	ՋԿ-03
4.	2-րդ հարկի հատակագիծ +3.30 նիշի վրա՝ B2 և K1 համակարգերով	ՋԿ-04
5.	Տանիքի հատակագից	ՋԿ-05
6.	K1, B1 համակարգերի տարածական սխեմա	ՋԿ-06
7.	B1, B2 և T3 համակարգերի տարածական սխեմա	ՋԿ-07

ԸՆԴՀԱՆՈՒՐ ԲԱՑԱՏՐԱԳԻՐ

Մշակույթի տան վերակառուցմա ջրամատակարարման և ջրահեռացման նախագիծը մշակվել է համաձայն ճարտարապետա-շինարարական գծագրերի, տեխնոլոգիական առաջադրանքի, «Վեոլիա Ջուր» ՓԲԸ-ի կողմից տրված տեխնիկական պայմանի և ՀՀ տարածքում գործող շինարարական նորմերի և կանոնների:
Նախագծվել է ներքին ջրամատակարարման և կոյուղու հետևյալ համակարգերը.
1. Խմելու տնտեսական-հակահրդեհային ջրամատակարարում
2. Տնտ-կենցաղային կոյուղի
3. Հեղեղատար կոյուղի

ԽՄԵԼՈՒ ՏՆՏԵՍԱԿԱՆ ՀԱԿԱՀՐԴԵՀԱՅԻՆ ՋՐԱՄԱՏԱԿԱՐԱՐՈՒՄ

Մշակույթի տան վերակառուցմա ջրամատակարարումը իրականացվում է համայնքային ջրատարից:
Հակահրդեհային կարիքների ջրամատակարարումն ապահովելու համար 1-ին հարկում նախատեսված է մետաղական բաք 1 հատ 1000x1500x2100(H), V=3.14մ^3, հակակոռոզին երկտակ ներկումով և պոմպակայան:
Բաքը ներառում է հակահրդեհային կարիքների համար 20 րոպեի ջրի պաշար:
Հակահրդեհային ելքը հարկերի միջանցքների համար կազմում է 1x2.5լ/վրկ:
Նախատեսվում է 1 պոմպակայան : Սահմանգույցում նախատեսնված է պոմպ խմելու-տնտեսական կարիքների համար:
Մշակույթի տան հարկերի միջանցքներում նախատեսված են d=50մմ, 1 հրշեջ ծորակ L=20մ փողրակով և d=16մմ ծայրափողով:
Պոմպակայանում բոլոր խումբ պոմպերի աշխատանքները ավտոմատացված են, կապված վթարային վիճակների, ճնշման փոփոխությունների հետ:
Մայրուղի բաժանարար գծերը և սան. սարքերի մոտեցումները՝ պոլիպրոպիլենային՝ PPR Φ15-25մմ տրամագծով խողովակներից:
Բոլոր խողովակները ջերմամեկուսացվում են ռետինե ջերմամեկուսիչ շերտով:

ԿԵՆՑԱՂԱՅԻՆ ԿՈՅՈՒՂԻ

Հասարակական նշանակության կառույցի կենցաղային կեղտաջրերը հեռանում են բակային ցանցից հավաքվելով դեպի կոյուղու սեպտիկ հոր: Կոյուղու կանգնակը նախատեսված է օդափոխության հորանների մեջ:
Կոյուղու ցանցը և թողարկները իրականացվում է պոլիվինիլքլորիդային PVC Φ50-100մմ տրամագծով խողովակներից ռետինե սեղմիչ օղակներով:
Բոլոր 90^0-ի ձևավոր մասերի փոխարեն օգտագործել 2 հատ 45^0-ի ձևավոր մասեր:

Պայմանական նշաններ

- B1 — Խմելու-տնտեսական ջրմուղ
- B2 — Հակահրդեհային ջրմուղ
- K1 — Կենցաղային կեղտաջրերի ջրահեռացում
- K2H — Անձրևաջրերի ճնշումային ջրահեռացում
- K2 — Անձրևաջրերի ջրահեռացում
- Փական
- Հակադարձ փական
- Անցում
- Կարճախողովակ պողպատե և պոլիպրոպիլենե խողովակների միացման համար
- Ջրաչափ
- Լոգարան (ԼԳ)
- Լվացարանակոնք (ԼԿ)
- Խոհանոցակոնք (ԽԿ)
- Ջուգարանակոնք (ՋԿ)
- Ստուգատեղ (ՍՏ)
- Մաքրիչ (ՄՔ)
- Հոսակ (ՀՍ)

ՋՐԱՄԱՏԱԿԱՐԱՐՄԱՆ ԵՎ ՋՐԱՀԵՌԱՑՄԱՆ ՀԱՇՎԱՅԻՆ ՑՈՒՑԱՆԻՇՆԵՐ

No	Անվանումը	Հաշվային ելք		
		Մ3/օր	Մ3/ժամ	լ/վրկ
1	Սառը ջրամատ.	2.8	0.9	0.8
2	Կենցաղային կոյուղի	-	-	2.4
3	Անձրևատար կոյուղի	-	-	2.75

ՏՆՕՐԵՆ	Ա. ՍԻՄՈՆՅԱՆ		
ՆԱԽԱԳԾԵՑ	Ա. ՀԱԿՈԲՅԱՆ		
ՍՏՈՒԳԵՑ	Ա. ՍԻՄՈՆՅԱՆ		

«ՀԱՇՇՕ ՓՐՈՋԵՔԹ» ՍՊԸ

ՄՇԱԿՈՒՅԹԻ ՏԱՆ ՎԵՐԱԿԱՌՈՒՑՄԱՆ ԱՇԽԱՏԱՆՔԱՅԻՆ ՆԱԽԱԳԻԾ

ՋԿ

ՀԱՍՑԵ՝ ՀՀ. ԱՐԱԳԱԾՈՏՆԻ ՄԱՐԶԻ, ՔՈՒՉԱԿ ԳՅՈՒՂԻ ՄՇԱԿՈՒՅԹԻ ՏՈՒՆ
ՊԱՏՎԻՐԱՏՈՒ՝ «ԹԻ ԷՖ ԱՐՔԻԹԵՔԹՍ» ՍՊԸ

ՄՇԱԿՈՒՅԹԻ ՏԱՆ ՎԵՐԱԿԱՌՈՒՑՄԱՆ ՋՐԱՄԱՏԱԿԱՐԱՐՄԱՆ ԵՎ ԿՈՅՈՒՂՈՒ ՀԱՄԱԿԱՐԳԵՐԻ ԱՇԽԱՏԱՆՔԱՅԻՆ ՆԱԽԱԳԻԾ

ՓՈՒԼ	ԹԵՐԹ	ԹԵՐԹԵՐ
ԱՆ.	ՋԿ-01	07

Ընդհանուր դրույթներ

H2O PROJECT

ԼԻՑԵՆԶԻԱ 17603
ք. ԵՐԵՎԱՆ

ՍԱՌԸ ՋՐԱՄԱՏԱԿԱՐԱՐՄԱՆ B1, B2 ՄԱՍՆԱԳԻՐ

N.	Անվանում	Չափ. միվոր	Քանակ
1.	Պոլիպրոպիլենային խող. ջերմամեկուս. PPR PN-10 Φ20x1.9	գծմ	5
2.	Պոլիպրոպիլենային խող. ջերմամեկուս. PPR PN-10 Φ25x2.3	գծմ	18
3.	Պոլիպրոպիլենային խող. ջերմամեկուս. PPR PN-10 Φ32x3.0	գծմ	51
4.	Չժանգոտվող պողպատե էլեկտրաեռակցվող խող. հակակոռոզիոն ներկումով St-Φ50 (57x3.5)	գծմ	20
5.	Պոլիպրոպիլենային խող. ձևավոր մասեր PPR PN-10 Φ20-32	հատ	36
6.	Չժանգոտվող պողպատե էլեկտրաեռակցվող ձևավոր մասեր հակակոռոզ. ներկումով St-Φ50	հատ	10
7.	Վենտիլ բրոնզե Φ15	հատ	10
8.	Վենտիլ բրոնզե Φ20	հատ	2
9.	Լվացարանի ծորակ խառնիչ	հատ	5
10.	Հրշեջ ծորակ միացման գլխիկով, փողրակով Φ50մմ, L=1x20մ (Пульс ШПК 310 НЗБ)	կոմպ	2
11.	Համակարգի լվացում և փորձարկում	գծմ	249
	ՊՈՄՊԱԿԱՅԱՆԻ ՄԱՍՆԱԳԻՐ		
1.	Պոլիպրոպիլենային խող. ջերմամեկուս. PPR PN-10 Φ32x3.0	գծմ	8
2.	Չժանգոտվող պողպատե էլեկտրաեռակցվող խող. հակակոռոզիոն ներկումով St-Φ50	գծմ	5
3.	Թուջե կցաշուրթավոր փական Φ50	հատ	2
4.	Պոմպային կայանք 1 պոմպով Q=2.88մ^3/ժամ, H=25մ, N=0.6կՎտ, 220Վ	կոմպ	1
5.	Պոմպային կայանք 2 պոմպով Q=2.5մ^3/ժամ,H=30մ, N=2.2կՎտ, 240Վ(հակահրդ.)	կոմպ	1
6.	Մետաղական բաք 1000x1500x2100(H)=3.15մ^3 ջրի ծավալը՝ V=1.9x1.5=2.85մ^3	հատ	1
7.	Լողանային փական Φ25	հատ	1
8.	Մտոց (700մմx700մմ)	հատ	1
9.	Օդահեռացման խողովակ Φ100	հատ	1
10.	Համակարգի լվացում և փորձարկում	գծմ	13

ՆԵՐՔԻՆ ՋՐՀՈՍ K2, K2H

N.	Անվանում	Չափ. միվոր	Քանակ
1.	Պոլիէթիլենային ՊՆԴ "Т" տիպի խողովակ PE-Φ100 ռետինեսեղմիչ օղակներով	գծմ	23
2.	Պոլիէթիլենե խող. ձևավոր մասեր PE-Φ100	հատ	10
3.	Հոսակ Φ100	հատ	1
4.	Համակարգի փորձարկում	գծմ	23

ՏԱՔ ՋՐԱՄԱՏԱԿԱՐԱՐՄԱՆ T3 ՄԱՍՆԱԳԻՐ

N.	Անվանում	Չափ. միվոր	Քանակ
1.	Պոլիպրոպիլենային խող. ջերմամեկուս. PPR PN-16 SDR 7.4 Φ15 (20x2.8)	գծմ	30
2.	Պոլիպրոպիլենային խող. ջերմամեկուս. PPR PN-16 SDR 7.4 Φ20 (25x3.4)	գծմ	20
3.	Պոլիպրոպիլենային խող. ձևավոր մասեր PPR PN-16 Φ20	հատ	20
4.	Վենտիլ բրոնզե Φ15	հատ	5
5.	Վենտիլ բրոնզե Φ20	հատ	2
6.	Էլեկտրական ջրատաքացուցիչ 30լ N=2.5կՎտ	հատ	2
7.	Համակարգի լվացում և փորձարկում	գծմ	50

ԿԵՆՑԱՂԱՅԻՆ ԿՈՅՈՒՂՈՒ ՄԱՍՆԱԳԻՐ

N.	Անվանում	Չափ. միվոր	Քանակ
1.	Կոյուղու պոլիվինիքլորիդային խող. PVC-Φ50	գծմ	23
2.	Կոյուղու պոլիվինիքլորիդային խող. PVC-Φ100	գծմ	15
3.	Լվացարանակոնք	հատ	5
4.	Զուգարանակոնք	հատ	5
5.	Հոսակ Φ50	հատ	3
6.	Ստուգատեղ Φ100	հատ	2
7.	Պոլիվինիքլոր. խող. ձևավոր մասեր PVC-Φ50	հատ	13
8.	Պոլիվինիքլոր. խող. ձևավոր մասեր PVC-Φ100	հատ	17
9.	Համակարգի փորձարկում	գծմ	38

ՏՆՕՐԵՆ	Ա. ՍԻՄՈՆՅԱՆ		
ՆԱԽԱԳԾԵՑ	Ա. ՀԱԿՈԲՅԱՆ		
ՍՏՈՒԳԵՑ	Ա. ՍԻՄՈՆՅԱՆ		

«ՀԱՇՇՕ ՓՐՈՋԵՔԹ» ՍՊԸ

ՄՇԱԿՈՒՅԹԻ ՏԱՆ ՎԵՐԱԿԱՌՈՒՑՄԱՆ ԱՇԽԱՏԱՆՔԱՅԻՆ ՆԱԽԱԳԻԾ

ՋԿ

ՀԱՍՑԵ՝ ՀՀ. ԱՐԱԳԱԾՈՏՆԻ ՄԱՐԶԻ, ՔՈՒՉԱԿ ԳՅՈՒՂԻ ՄՇԱԿՈՒՅԹԻ ՏՈՒՆ
ՊԱՏՎԻՐԱՏՈՒ՝ «ԹԻ ԷՖ ԱՐՔԻԹԵՔԹՍ» ՍՊԸ

ՄՇԱԿՈՒՅԹԻ ՏԱՆ ՎԵՐԱԿԱՌՈՒՑՄԱՆ ՋՐԱՄԱՏԱԿԱՐԱՐՄԱՆ ԵՎ ԿՈՅՈՒՂՈՒ ՀԱՄԱԿԱՐԳԵՐԻ ԱՇԽԱՏԱՆՔԱՅԻՆ ՆԱԽԱԳԻԾ

ՓՈՒԼ	ԹԵՐԹ	ԹԵՐԹԵՐ
ԱՆ.	ՋԿ-02	07

Աշխատանքային ծավալներ

H2O PROJECT

ԼԻՑԵՆԶԻԱ 17603
ք. ԵՐԵՎԱՆ

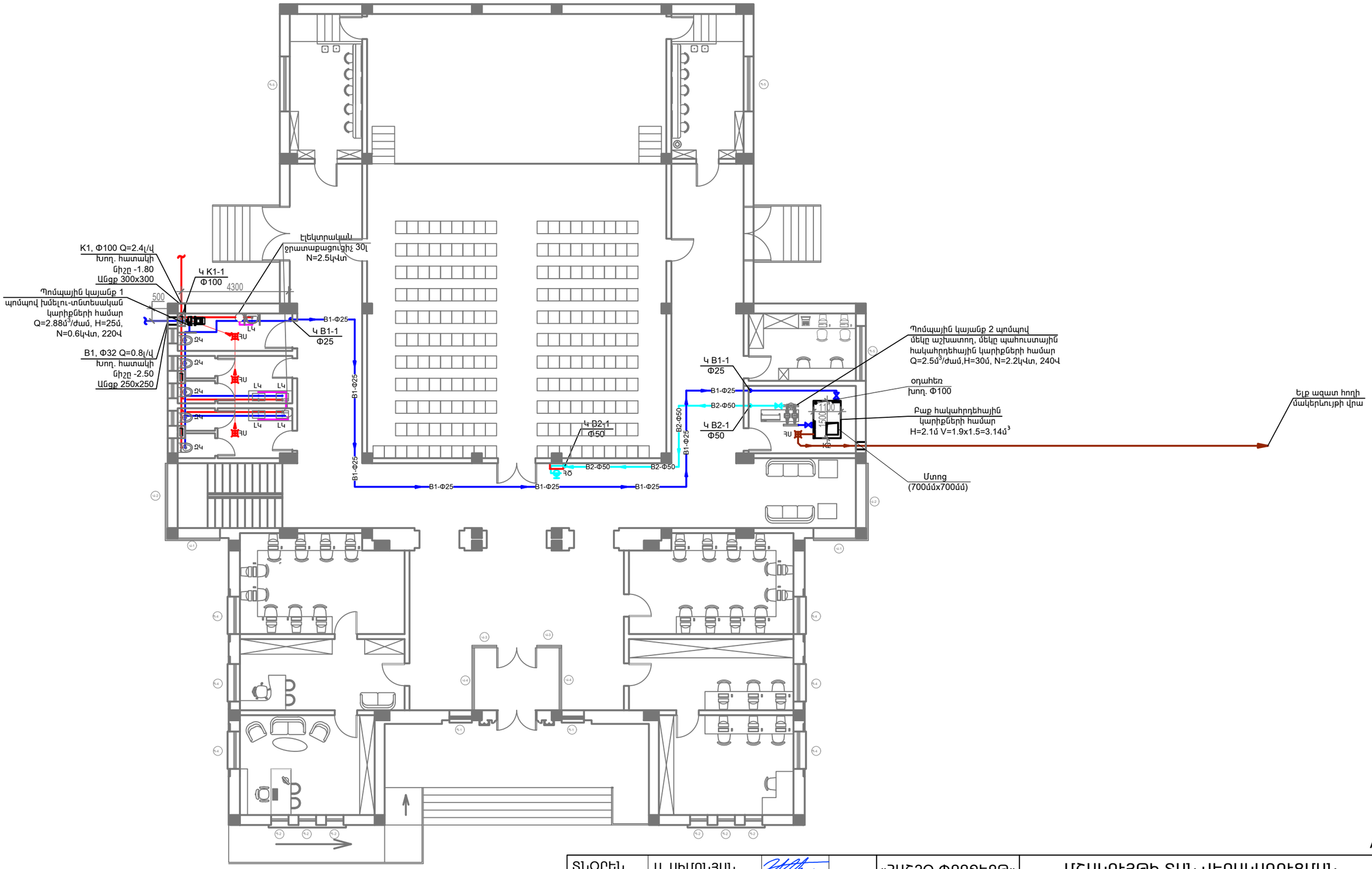

A3 Մ 1:150

ՏՆՕՐԵՆ	Ա. ՍԻՄՈՆՅԱՆ			«ՀԱՇՇՕ ՓՐՈՋԵՔԹ» ՍՊԸ	ՄՇԱԿՈՒՅԹԻ ՏԱՆ ՎԵՐԱԿԱՌՈՒՑՄԱՆ ԱՇԽԱՏԱՆՔԱՅԻՆ ՆԱԽԱԳԻԾ		ՋԿ
ՆԱԽԱԳԾԵՑ	Ա. ՀԱԿՈԲՅԱՆ						
ՍՏՈՒԳԵՑ	Ա. ՍԻՄՈՆՅԱՆ			ՀԱՍՑԵ՝ ՀՀ. ԱՐԱԳԱԾՈՏՆԻ ՄԱՐԶԻ, ՔՈՒՉԱԿ ԳՅՈՒՂԻ ՄՇԱԿՈՒՅԹԻ ՏՈՒՆ ՊԱՏՎԻՐԱՏՈՒ՝ «ԹԻ ԷՖ ԱՐՔԻԹԵՔԹՍ» ՍՊԸ			
				ՄՇԱԿՈՒՅԹԻ ՏԱՆ ՎԵՐԱԿԱՌՈՒՑՄԱՆ ՋՐԱՄԱՏԱԿԱՐԱՐՄԱՆ ԵՎ ԿՈՅՈՒՂՈՒ ՀԱՄԱԿԱՐԳԵՐԻ ԱՇԽԱՏԱՆՔԱՅԻՆ ՆԱԽԱԳԻԾ	ՓՈՒԼ	ԹԵՐԹ	ԹԵՐԹԵՐ
					ԱՆ.	ՋԿ-03	07
				1-ին հարկի հատակագիծ ±0.00 նիշի վրա՝ B1, B2՝, K1և K2 համակարգերով	H2O PROJECT	ԼԻՑԵՆԶԻԱ 17603 ք. ԵՐԵՎԱՆ	

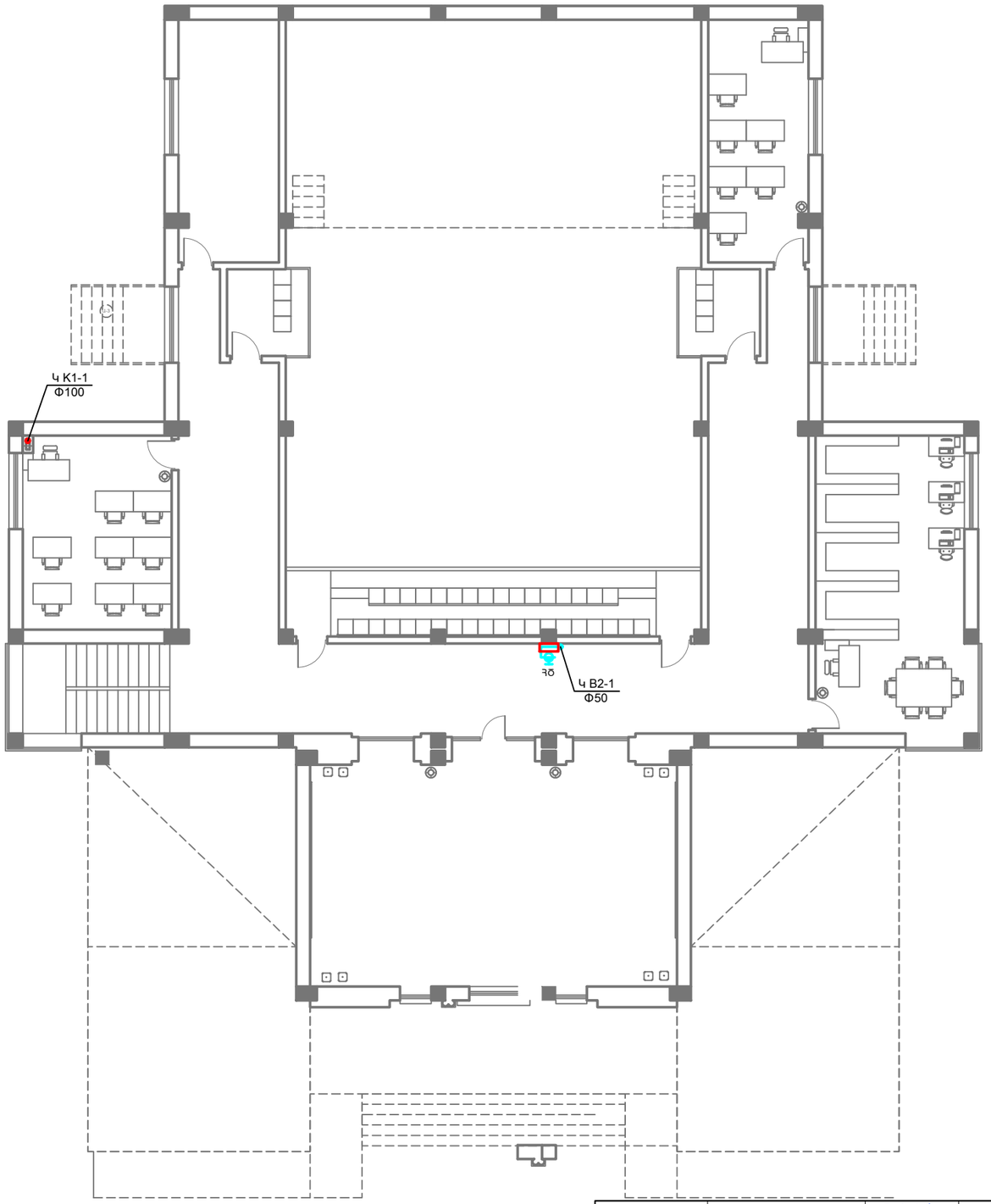

A3 Մ 1:150

ՏՆՕՐԵՆ	Ա. ՍԻՄՈՆՅԱՆ			«ՀԱՇՇՕ ՓՐՈՋԵՔԹ» ՍՊԸ	ՄՇԱԿՈՒՅԹԻ ՏԱՆ ՎԵՐԱԿԱՌՈՒՑՄԱՆ ԱՇԽԱՏԱՆՔԱՅԻՆ ՆԱԽԱԳԻԾ		ՋԿ
ՆԱԽԱԳԾԵՑ	Ա. ՀԱԿՈԲՅԱՆ			ՀԱՍՑԵ՝ ՀՀ. ԱՐԱԳԱԾՈՏՆԻ ՄԱՐԶԻ, ՔՈՒՋԱԿ ԳՅՈՒՂԻ ՄՇԱԿՈՒՅԹԻ ՏՈՒՆ ՊԱՏՎԻՐԱՏՈՒ՝ «ԹԻ ԷՖ ԱՐՔԻԹԵՔԹՍ» ՍՊԸ			
ՍՏՈՒԳԵՑ	Ա. ՍԻՄՈՆՅԱՆ			ՄՇԱԿՈՒՅԹԻ ՏԱՆ ՎԵՐԱԿԱՌՈՒՑՄԱՆ ԶՐԱՄԱՏԱԿԱՐԱՐՄԱՆ ԵՎ ԿՈՅՈՒՂՈՒ ՀԱՄԱԿԱՐԳԵՐԻ ԱՇԽԱՏԱՆՔԱՅԻՆ ՆԱԽԱԳԻԾ	ՓՈՒԼ	ԹԵՐԹ	ԹԵՐԹԵՐ
					ԱՆ.	ՋԿ-04	07
				2-րդ հարկի հատակագիծ +3.30 նիշի վրա՝ B2 և K1 համակարգերով	H2O PROJECT	ԼԻՑԵՆԶԻԱ 17603 ք. ԵՐԵՎԱՆ	

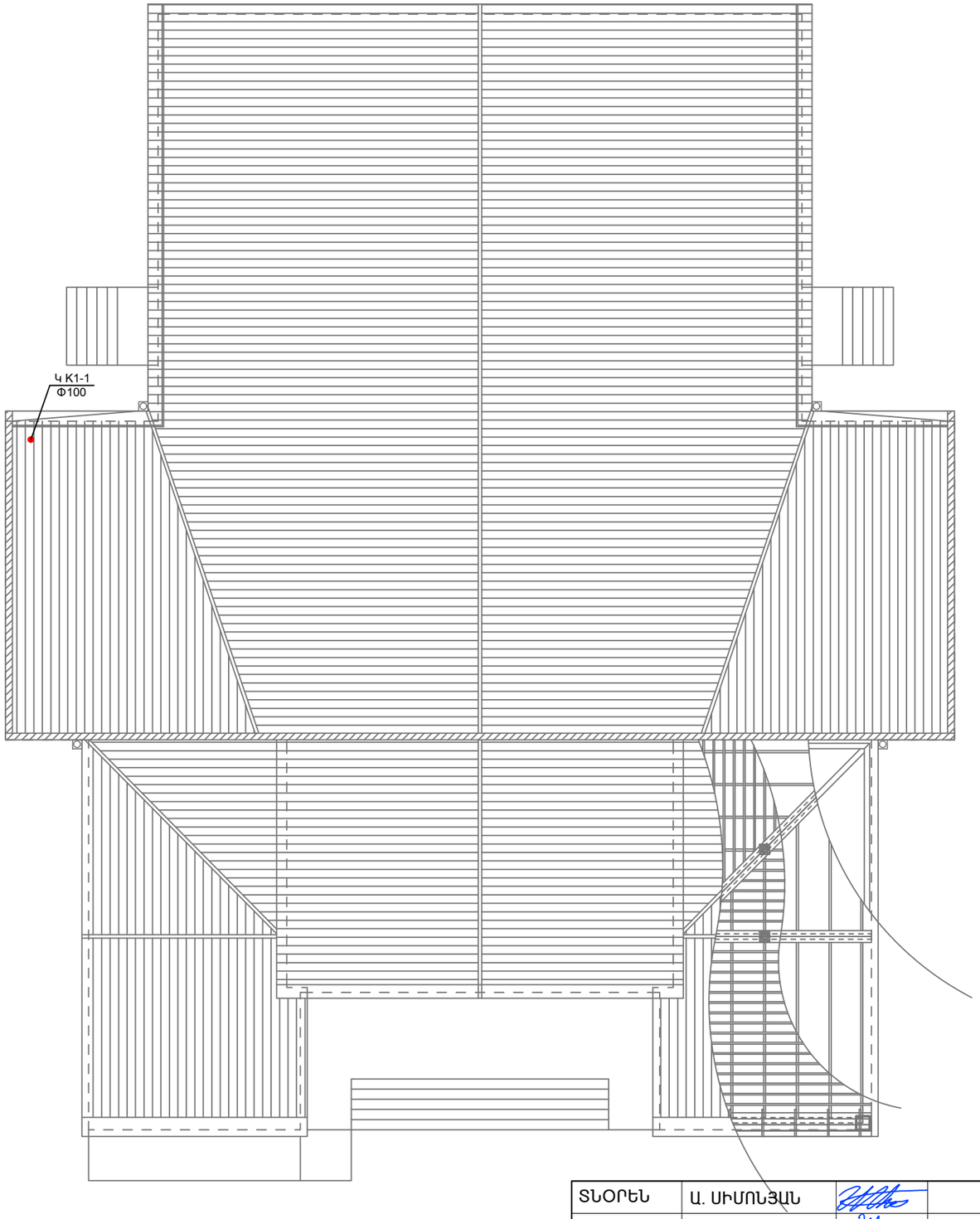

A3 Մ 1:150

ՏՆՕՐԵՆ	Ա. ՍԻՄՈՆՅԱՆ			«ՀԱՇՇՕ ՓՐՈՋԵՔԹ» ՍՊԸ	ՄՇԱԿՈՒՅԹԻ ՏԱՆ ՎԵՐԱԿԱՌՈՒՑՄԱՆ ԱՇԽԱՏԱՆՔԱՅԻՆ ՆԱԽԱԳԻԾ		ՁԿ
ՆԱԽԱԳԾԵՑ	Ա. ՀԱԿՈԲՅԱՆ						
ՍՏՈՒԳԵՑ	Ա. ՍԻՄՈՆՅԱՆ			ՀԱՍՑԵ՝ ՀՀ. ԱՐԱԳԱԾՈՏՆԻ ՄԱՐԶԻ, ՔՈՒՉԱԿ ԳՅՈՒՂԻ ՄՇԱԿՈՒՅԹԻ ՏՈՒՆ ՊԱՏՎԻՐԱՏՈՒ՝ «ԹԻ ԷՖ ԱՐՔԻԹԵՔԹՍ» ՍՊԸ			
				ՄՇԱԿՈՒՅԹԻ ՏԱՆ ՎԵՐԱԿԱՌՈՒՑՄԱՆ ՋՐԱՄԱՏԱԿԱՐԱՐՄԱՆ ԵՎ ԿՈՅՈՒՂՈՒ ՀԱՄԱԿԱՐԳԵՐԻ ԱՇԽԱՏԱՆՔԱՅԻՆ ՆԱԽԱԳԻԾ	ՓՈՒԼ	ԹԵՐԹ	ԹԵՐԹԵՐ
					ԱՆ.	ՁԿ-05	07
				Տանիքի հատակագիծ	H2O PROJECT	ԼԻՑԵՆԶԻԱ 17603 ք. ԵՐԵՎԱՆ	

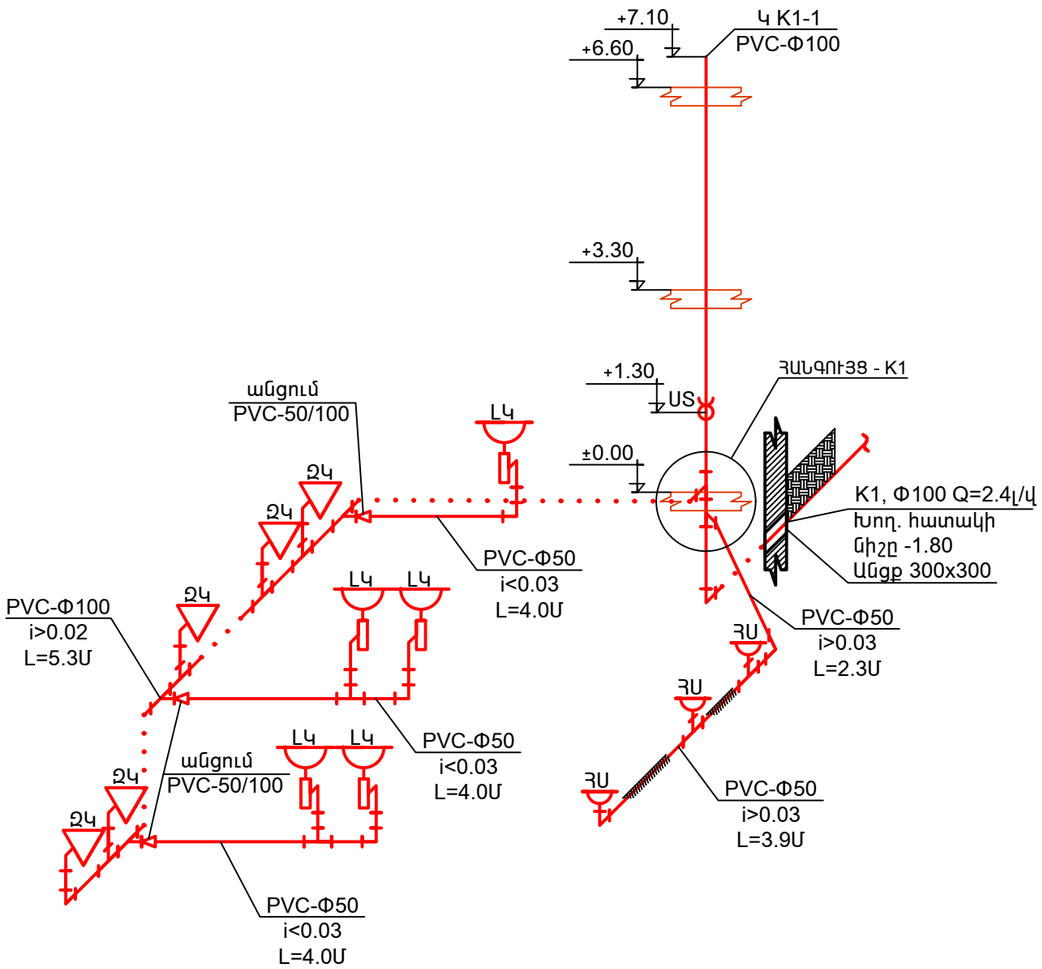

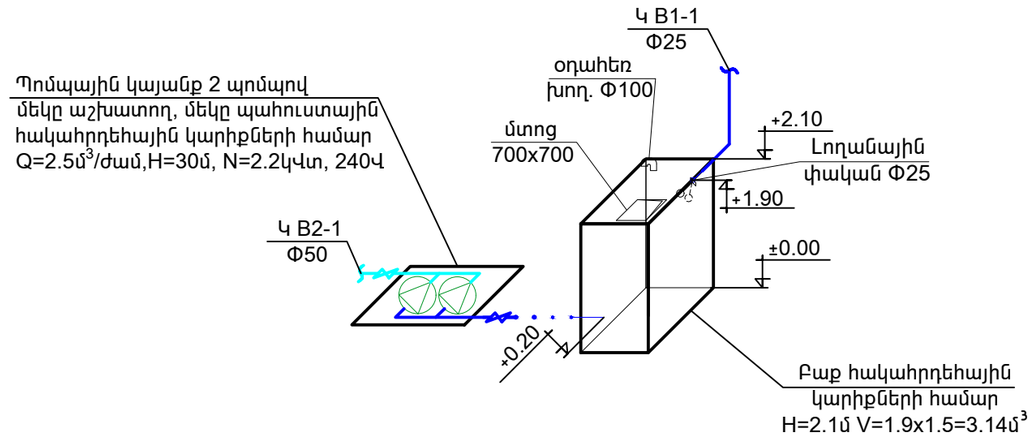

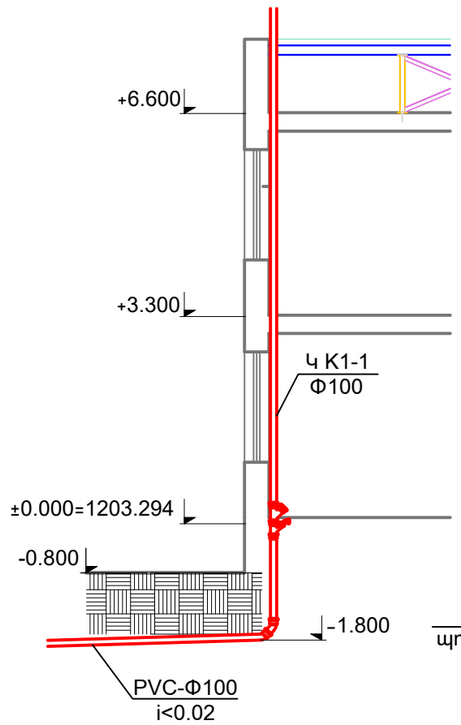

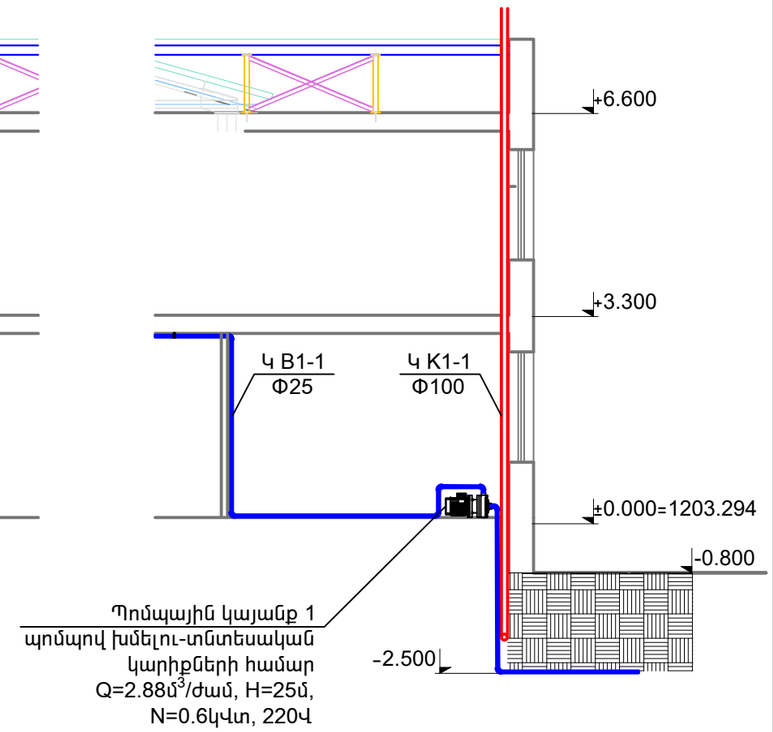

ՀԱՆԳՈՒՅՑ - K1

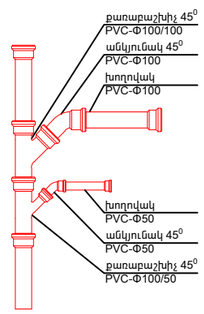

Ծանոթություն
Գծագրում նշված են խողովակների ներքին տրամագծերը

A3

ՏՆՕՐԵՆ	Ա. ՍԻՄՈՆՅԱՆ			«ՀԱՇՇՕ ՓՐՈՋԵՔԹ» ՍՊԸ	ՄՇԱԿՈՒՅԹԻ ՏԱՆ ՎԵՐԱԿԱՌՈՒՑՄԱՆ ԱՇԽԱՏԱՆՔԱՅԻՆ ՆԱԽԱԳԻԾ		ՁԿ
ՆԱԽԱԳԾԵՑ	Ա. ՀԱԿՈԲՅԱՆ						
ՍՏՈՒԳԵՑ	Ա. ՍԻՄՈՆՅԱՆ			ՀԱՍՑԵ՝ ՀՀ. ԱՐԱԳԱԾՈՏՆԻ ՄԱՐԶԻ, ՔՈՒՇԱԿ ԳՅՈՒՂԻ ՄՇԱԿՈՒՅԹԻ ՏՈՒՆ			
				ՊԱՏՎԻՐԱՏՈՒ՝ «ԹԻ ԷՖ ԱՐՔԻԹԵՔԹՍ» ՍՊԸ			
				ՄՇԱԿՈՒՅԹԻ ՏԱՆ ՎԵՐԱԿԱՌՈՒՑՄԱՆ ԶՐԱՄԱՏԱԿԱՐԱՐՄԱՆ ԵՎ ԿՈՅՈՒՂՈՒ ՀԱՄԱԿԱՐԳԵՐԻ ԱՇԽԱՏԱՆՔԱՅԻՆ ՆԱԽԱԳԻԾ	ՓՈՒԼ	ԹԵՐԹ	ԹԵՐԹԵՐ
					ԱՆ.	ՁԿ-06	07
				K1, B1 համակարգերի տարածական սխեմա	H2O PROJECT	ԼԻՑԵՆԶԻԱ 17603 ք. ԵՐԵՎԱՆ	

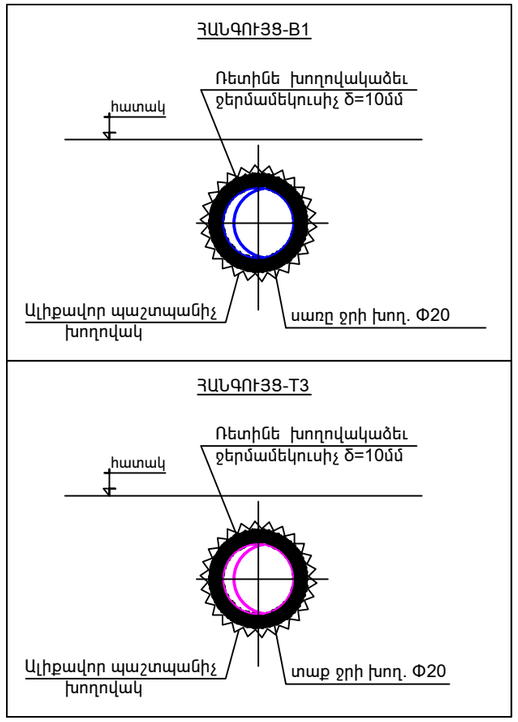

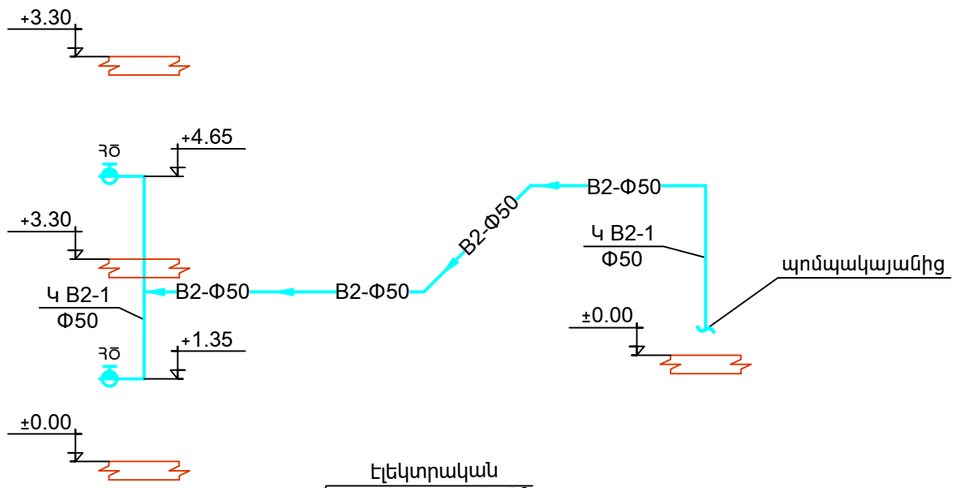

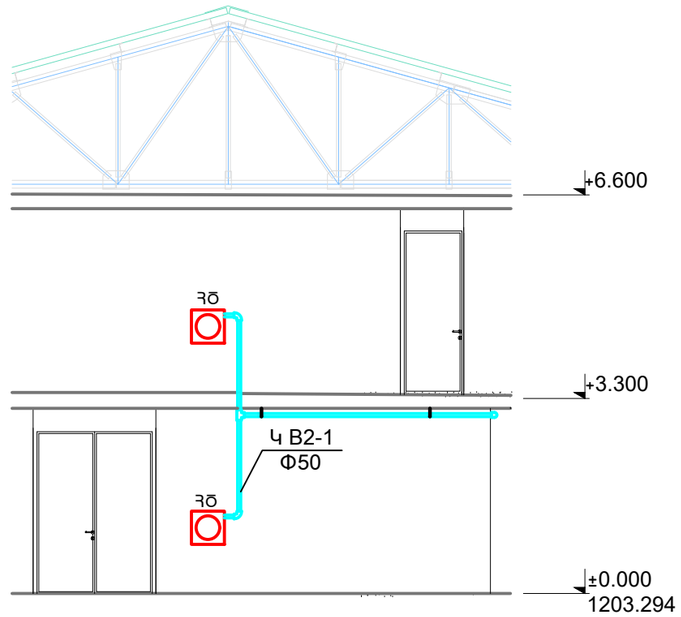

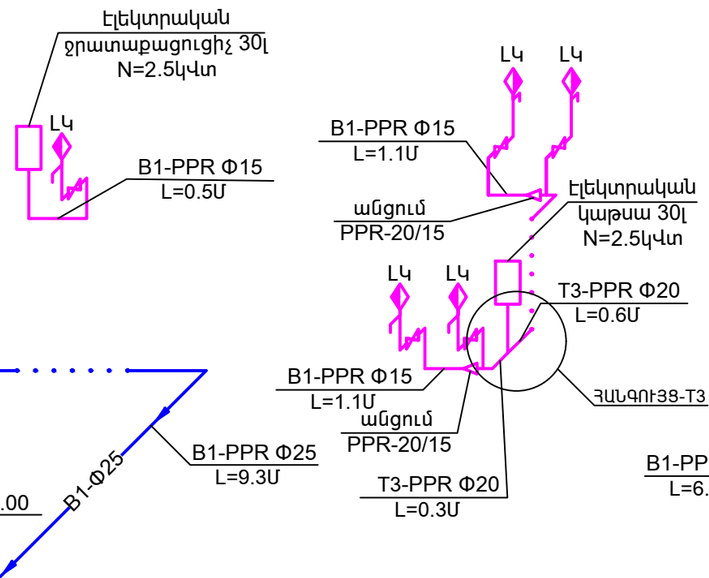

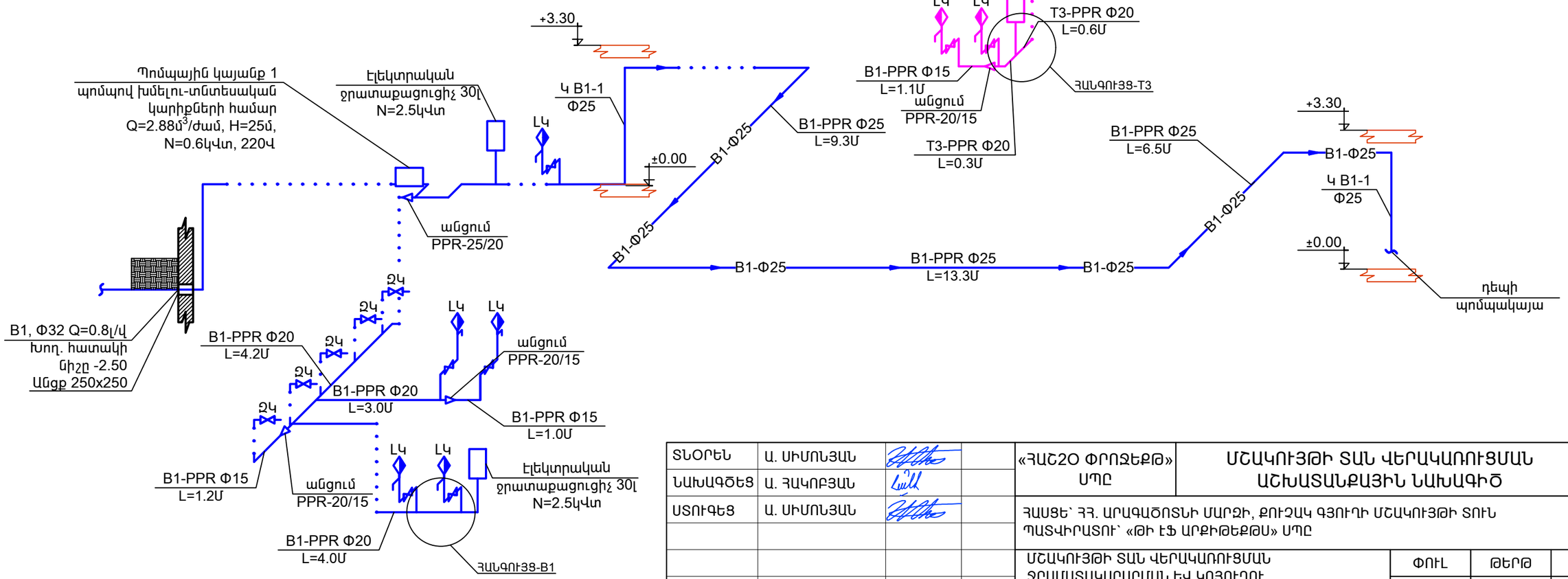

A3

ՏՆՕՐԵՆ	Ա. ՍԻՄՈՆՅԱՆ			«ՀԱՇՇՕ ՓՐՈՋԵՔԹ» ՍՊԸ	ՄՇԱԿՈՒՅԹԻ ՏԱՆ ՎԵՐԱԿԱՌՈՒՑՄԱՆ ԱՇԽԱՏԱՆՔԱՅԻՆ ՆԱԽԱԳԻԾ		ՁԿ
ՆԱԽԱԳԾԵՑ	Ա. ՀԱԿՈԲՅԱՆ						
ՍՏՈՒԳԵՑ	Ա. ՍԻՄՈՆՅԱՆ			ՀԱՍՑԵ՝ ՀՀ. ԱՐԱԳԱԾՈՏՆԻ ՄԱՐԶԻ, ՔՈՒՉԱԿ ԳՅՈՒՂԻ ՄՇԱԿՈՒՅԹԻ ՏՈՒՆ ՊԱՏՎԻՐԱՏՈՒ՝ «ԹԻ ԷՖ ԱՐՔԻԹԵՔԹՍ» ՍՊԸ			
				ՄՇԱԿՈՒՅԹԻ ՏԱՆ ՎԵՐԱԿԱՌՈՒՑՄԱՆ ՋՐԱՄԱՏԱԿԱՐԱՐՄԱՆ ԵՎ ԿՈՅՈՒՂՈՒ ՀԱՄԱԿԱՐԳԵՐԻ ԱՇԽԱՏԱՆՔԱՅԻՆ ՆԱԽԱԳԻԾ	ՓՈՒԼ	ԹԵՐԹ	ԹԵՐԹԵՐ
					ԱՆ.	ՁԿ-07	07
				B1, B2 և T3 համակարգերի տարածական սխեմա	H2O PROJECT	ԼԻՑԵՆԶԻԱ 17603 ք. ԵՐԵՎԱՆ	

ՈՌՈԳՄԱՆ ՀԱՄԱԿԱՐԳ

ԱՇԽԱՏԱՆՔԱՅԻՆ ԳԾԱԳՐԵՐԻ ԱՄՓՈՓԱԳԻՐ

N.	ԱՆՎԱՆՈՒՄ	ԾԱՆՈԹՈՒ-ԹՅՈՒՆ
1.	Ընդհանուր դրույթներ, մասնագրի B8 համակարգով	ՋԿ-01
2.	Գլխավոր հատակագիծ ոռոգման B8 համակարգով	ՋԿ-02
3.	Ոռոգման B8 համակարգի տարածական սխեմա	ՋԿ-03

ՊԱՅՄԱՆԱԿԱՆ ՆՇԱՆՆԵՐ

B8 — Ոռոգման համակարգ

Արկղով փական

Ոռոգման վենտիլ

Անցում

Ցողացիր

ԸՆԴՀԱՆՈՒՐ ԲԱՑԱՏՐԱԳԻՐ

Մշակույթի տան վերակառուցման կանաչապատ տարածքների ոռոգման համակարգի նախագիծը մշակվել է համաձայն ճարտարապետա-շինարարական գծագրերի, տեխնոլոգիական առաջադրանքի և ՀՀ տարածքում գործող շինարարական նորմերի և կանոնների:
Նախագծվել է ոռոգման համակարգը.

ՈՌՈԳՄԱՆ ՀԱՄԱԿԱՐԳԻ ՋՐԱՄԱՏԱԿԱՐԱՐՈՒՄ

Մշակույթի տան վերակառուցման կանաչապատ տարածքների ոռոգման համակարգը նախատեսվում է իրականացնել PE - Φ40 խողովակաշարով միանալով քաղաքային ոռոգման ցանցին:
Մշակույթի տան վերակառուցման տարածքի ոռոգման ցանցը նախատեսվում է իրականացնել պոլիէթիլենե Φ20-40մմ տրամագծով ոռոգման խողովակներից, ցողացիրներից Φ15մմ, ոռոգման վենտիլներից Φ20մմ և արկղով փականներից Φ25-40մմ:
Խողովակները նախատեսվում է մոնտաժվել 20սմ խորությամբ հողի մեջ:
Ոռոգման համակարգի դատարկումն համար ցախր նիշերում տեղադրվում են դատարկման փականներ:

ՈՌՈԳՄԱՆ B8 ՄԱՍՆԱԳԻՐ

N.	Անվանում	Չափ. միվոր	Քանակ
1.	Պոլիէթիլենային խողովակ ոռոգման PE PN-10 Φ20-32	գծմ	105
2.	Պոլիէթիլենային խողովակի ձևավոր մասեր PE PN-10 Φ20-32	հատ	15
3.	Ոռոգման վենտիլ PE Φ20	հատ	3
4.	Արկղով ոռոգման փական PE Φ20-32	հատ	3
5.	Համակարգի լվացում և փորձարկում	գծմ	185

ՏՆՕՐԵՆ	Ա. ՍԻՄՈՆՅԱՆ		
ՆԱԽԱԳԾԵՑ	Ա. ՀԱԿՈԲՅԱՆ		
ՍՏՈՒԳԵՑ	Ա. ՍԻՄՈՆՅԱՆ		

«ՀԱՇՇՕ ՓՐՈՋԵՔԹ» ՍՊԸ

ՄՇԱԿՈՒՅԹԻ ՏԱՆ ՎԵՐԱԿԱՌՈՒՑՄԱՆ ԱՇԽԱՏԱՆՔԱՅԻՆ ՆԱԽԱԳԻԾ

ՋԿ

ՀԱՍՑԵ՝ ՀՀ. ԱՐԱԳԱԾՈՏՆԻ ՄԱՐԶԻ, ՔՈՒՉԱԿ ԳՅՈՒՂԻ ՄՇԱԿՈՒՅԹԻ ՏՈՒՆ
ՊԱՏՎԻՐԱՏՈՒ՝ «ԹԻ ԷՖ ԱՐՔԻԹԵՔԹՍ» ՍՊԸ

ՄՇԱԿՈՒՅԹԻ ՏԱՆ ՎԵՐԱԿԱՌՈՒՑՄԱՆ ՋՐԱՄԱՏԱԿԱՐԱՐՄԱՆ ԵՎ ԿՈՅՈՒՂՈՒ ՀԱՄԱԿԱՐԳԵՐԻ ԱՇԽԱՏԱՆՔԱՅԻՆ ՆԱԽԱԳԻԾ

ՓՈՒԼ	ԹԵՐԹ	ԹԵՐԹԵՐ
ԱՆ.	ՋԿ-01	03

Ընդհանուր դրույթներ, մասնագրի B8 համակարգով

H2O PROJECT

ԼԻՑԵՆԶԻԱ 17603
ք. ԵՐԵՎԱՆ

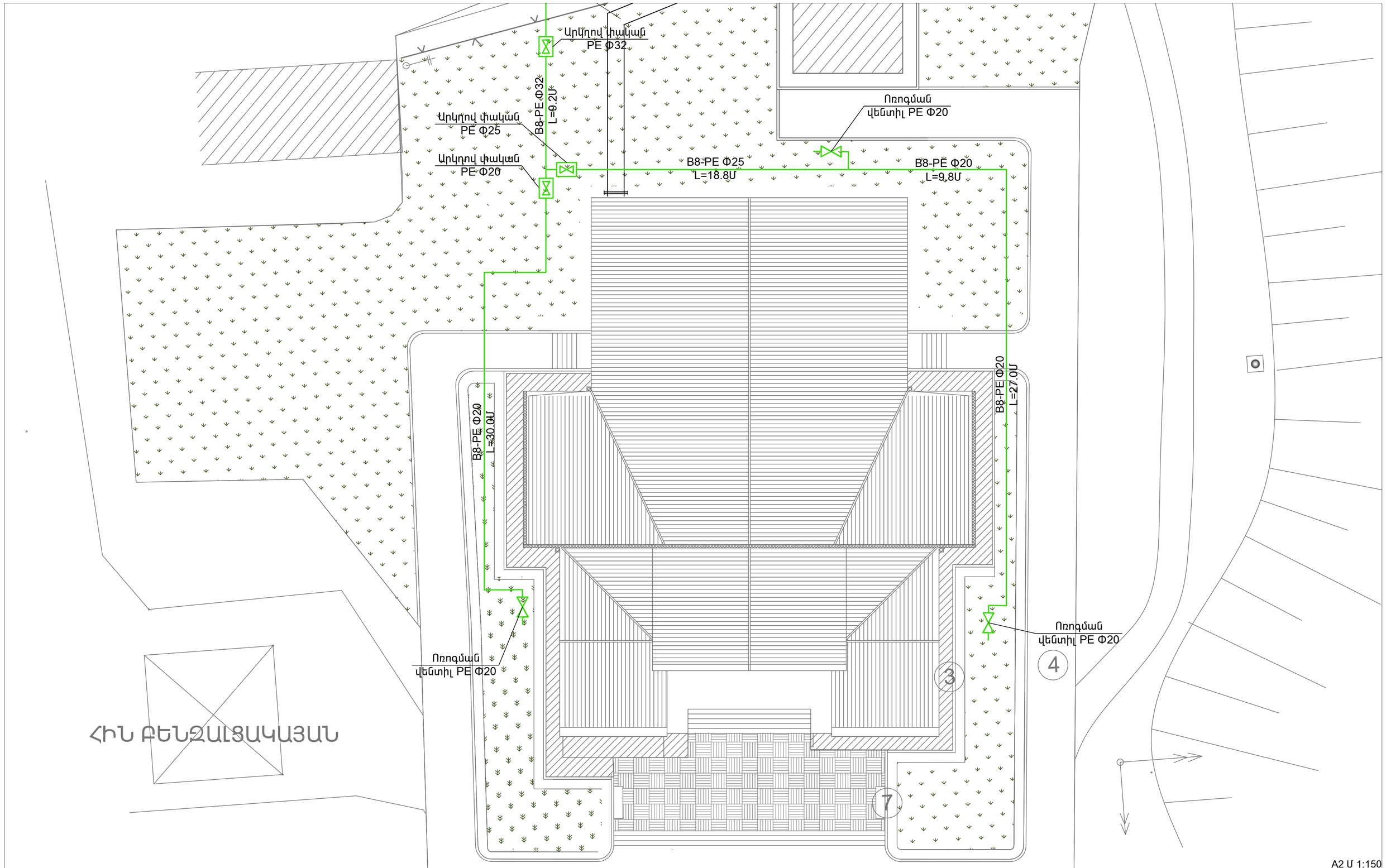

A2 Մ 1:150

ՏՆՕՐԵՆ	Ա. ՍԻՄՈՆՅԱՆ		«ՀԱՇՇՕ ՓՐՈՋԵՔԹ» ՍՊԸ	ՄՇԱԿՈՒՅԹԻ ՏԱՆ ՎԵՐԱԿԱՌՈՒՑՄԱՆ ԱՇԽԱՏԱՆՔԱՅԻՆ ՆԱԽԱԳԻԾ			ՁԿ
ՆԱԽԱԳԾԵՑ	Ա. ՀԱԿՈԲՅԱՆ						
ՍՏՈՒԳԵՑ	Ա. ՍԻՄՈՆՅԱՆ		ՀԱՍՑԵ՝ ՀՀ. ԱՐԱԳԱԾՈՏՆԻ ՄԱՐԶԻ, ՔՈՒՇԱԿ ԳՅՈՒՂԻ ՄՇԱԿՈՒՅԹԻ ՏՈՒՆ ՊԱՏՎԻՐԱՏՈՒ՝ «ԹԻ ԷՖ ԱՐՔԻԹԵՔԹՍ» ՍՊԸ				
			ՄՇԱԿՈՒՅԹԻ ՏԱՆ ՎԵՐԱԿԱՌՈՒՑՄԱՆ ԶՐԱՄԱՏԱԿԱՐԱՐՄԱՆ ԵՎ ԿՈՅՈՒՂՈՒ ՀԱՍԱԿԱՐԳԵՐԻ ԱՇԽԱՏԱՆՔԱՅԻՆ ՆԱԽԱԳԻԾ	ՓՈՒԼ	ԹԵՐԹ	ԹԵՐԹԵՐ	
				ԱՆ.	ՁԿ-02	03	
			Գլխավոր հատակագիծ ոռոգման B8 համակարգով	H2O PROJECT	ԼԻՑԵՆԶԻԱ 17603 ք. ԵՐԵՎԱՆ		

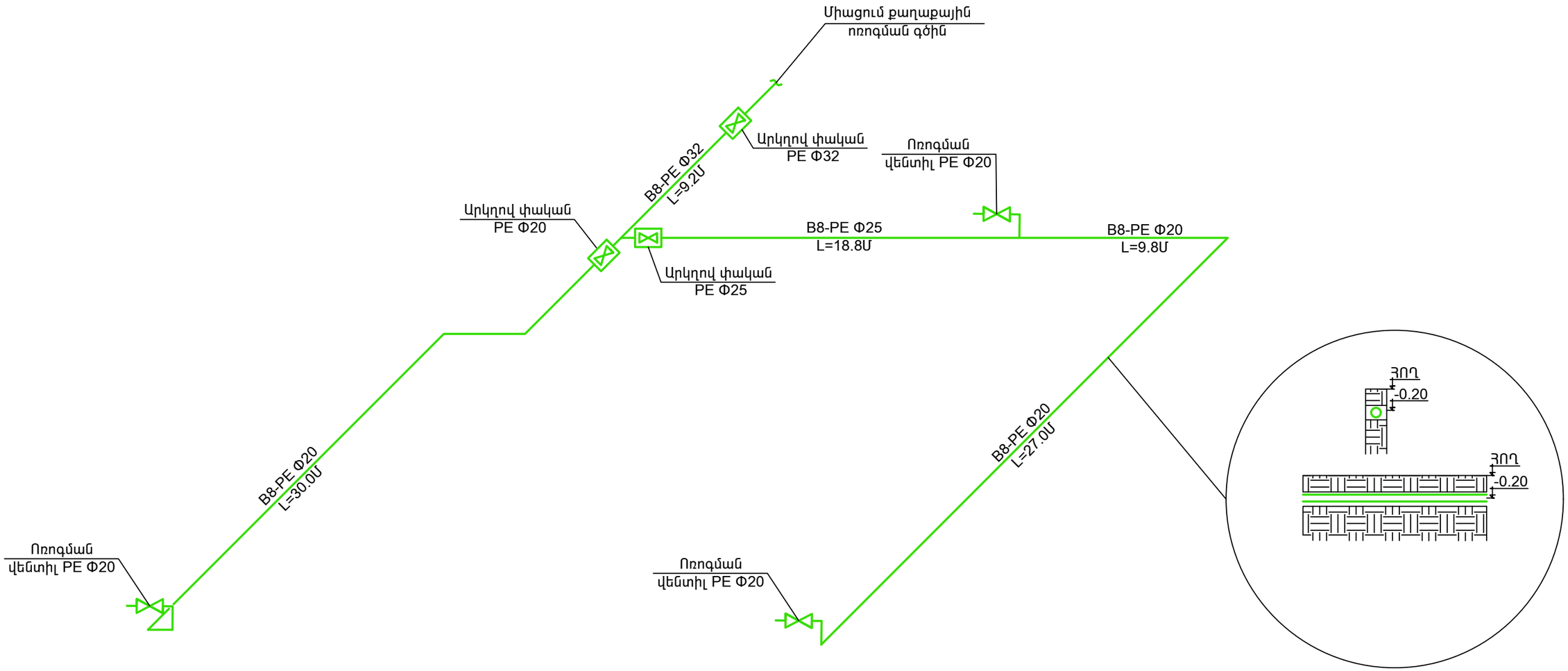

ՏՆՕՐԵՆ	Ա. ՍԻՄՈՆՅԱՆ			«ՀԱՇՇՕ ՓՐՈՋԵՔԹ» ՍՊԸ	ՄՇԱԿՈՒՅԹԻ ՏԱՆ ՎԵՐԱԿԱՌՈՒՑՄԱՆ ԱՇԽԱՏԱՆՔԱՅԻՆ ՆԱԽԱԳԻԾ		ՋԿ
ՆԱԽԱԳԾԵՑ	Ա. ՀԱԿՈԲՅԱՆ						
ՍՏՈՒԳԵՑ	Ա. ՍԻՄՈՆՅԱՆ			ՀԱՍՑԵ՝ ՀՀ. ԱՐԱԳԱԾՈՏՆԻ ՄԱՐԶԻ, ՔՈՒՉԱԿ ԳՅՈՒՂԻ ՄՇԱԿՈՒՅԹԻ ՏՈՒՆ ՊԱՏՎԻՐԱՏՈՒ՝ «ԹԻ ԷՖ ԱՐՔԻԹԵՔԹՍ» ՍՊԸ			
				ՄՇԱԿՈՒՅԹԻ ՏԱՆ ՎԵՐԱԿԱՌՈՒՑՄԱՆ ՋՐԱՄԱՏԱԿԱՐԱՐՄԱՆ ԵՎ ԿՈՅՈՒՂՈՒ ՀԱՄԱԿԱՐԳԵՐԻ ԱՇԽԱՏԱՆՔԱՅԻՆ ՆԱԽԱԳԻԾ	ՓՈՒԼ	ԹԵՐԹ	ԹԵՐԹԵՐ
					ԱՆ.	ՋԿ-03	03
				Ոռոգման B8 համակարգի տարածական սխեմա	H2O PROJECT	ԼԻՑԵՆԶԻԱ 17603 ք. ԵՐԵՎԱՆ	